ESSENTIAL

MITGÄNGER-HOCHHUBWAGEN

1,2 Tonnen

SBP12QL(M)(D)I Serien



KOMPAKT, EFFIZIENT, KOSTENGÜNSTIG

Elektro-Hochhubwagen der Serie SBP12QL(M)(D)I sind die perfekte Wahl für eine Vielzahl von einfachen Stapelaufgaben mit Hubhöhen bis zu 3,3 m (D-Modelle) und 1,95 m (M-Modelle).
Der Initialhub macht den Transport von Paletten zu einem Kinderspiel und ermöglicht das gleichzeitige Aufnehmen von zwei Paletten.
Dank ihrer kompakten Bauweise eignen sie sich ideal für schmale Lagergänge und enge Bereiche (z. B. Aufzüge und Lastwagen), gleichzeitig gewährt der schmale Mast der M-Modelle dem Bediener eine hervorragende Sicht nach vorn.

TECHNISCHE DATEN

SBP12QLMI
SBP12QLDI

WENN ZUVERLÄSSIGKEIT ZÄHLT...

MITSUBISHI FORKLIFT TRUCKS

ESSENTIAL

SBP12QL(M)(D)I Serien

MITGÄNGER-HOCHHUBWAGEN

1,2 Tonnen





BREMSEN

- **Elektromagnetisches Bremssystem**
  Sanftes, gleichmäßiges Abbremsen und verlängerte Lebensdauer der Bremse.
- **Feststellbremse**
  Automatik-Stopp an Steigungen und auf Rampen

ANTRIEB

- **Starker Wechselstrom-Antriebsmotor**
  Hervorragende Traktion, gleichmäßiger, leiser und kontrollierter Betrieb, verlängerte Schichtdauer und geringer Wartungsbedarf.

ELEKTRONIK UND STEUERUNGSSYSTEME

- **Eingebautes Ladegerät**
  Einfaches Nachladen der Batterie während Standzeiten.
- **Batterieentladeanzeige**
  Serienmäßig eingebaut zum Schutz der Batterie, zeigt Betriebsstunden, Batterieladestand und Fehlercodes an.
- **Li-Ionen-Batterie**
  Schnelles Aufladen zum richtigen Zeitpunkt macht zusätzliche Batterien überflüssig und ermöglicht eine 24/7 Nutzung. (Option)
- **Curtis-Hochleistungsmotorsteuerung**
  Dies liefert eine hervorragende Traktionskontrolle.

GABEL UND MAST

- **Hubhöhen bis zu 3,3 m**
  Unterschiedliche Hubhöhen je nach Modell
- **Initialhub**
  Dieser sorgt für eine bessere Bodenfreiheit auf Rampen, Schrägen und unebenen Böden und ermöglicht das Doppelstockstapeln.
- **Monomast**
  Die geringe Breite bietet eine hervorragende Sicht nach vorne auf die Gabeln und die Last. (M-Modelle)

RAHMEN UND AUFBAU

- **Kompaktbauweise**
  Eignet sich gut für schmale Gänge und enge Räume, wie Aufzüge und Zwischengeschosse.
- **4-Punkt-Aufhängung**
  Die Stabilität während der Fahrt wurde verbessert und das Lenkrad kann in der Höhe verstellt werden.

KABINE UND BEDIENELEMENTE

- **Leicht zu bedienende lange Deichsel**
  Dank der großen Tasten können sich die Bedienpersonen auf ihre Aufgabe konzentrieren und Fehler reduzieren.
- **Kriechgangfunktion und Fahrt mit Deichsel hoch**
  Beides trägt dazu bei, die Sicherheit und Kontrolle in engen Gängen zu maximieren.

WEITERE FUNKTIONEN

- **Leise**
  Motor und Hydraulikfunktionen arbeiten leise und reduzieren die Lärmbelästigung.



Für weitere Informationen über die SBP12QL(M)(D)I Serie besuchen Sie bitte unsere Website

mft2.eu/esssbpq

Durch fortlaufende Verbesserung des Produktes können sich technische Daten ändern

PREMIA EX

LI-IONEN-BATTERIE

MACHEN SIE IHREN GABELSTAPLER LEISTUNGSFÄHIGER

Erprobt, getestet und bewährt in der Praxis sind Blei-Säure-Batterien seit langem die Standardwahl für Unternehmen, die Elektrohubwagen einsetzen. Allerdings sind sie mit langen Ladezeiten, anspruchsvollen Wartungsanforderungen und der Notwendigkeit von Austauschbatterien sowie einem nicht zu unterschätzenden Risiko durch Fehlbedienung nicht die beste Lösung.

Zum Glück gibt es jetzt ein neues Batteriesystem: Li-Ionen von Mitsubishi Forklift Trucks.

Unser leistungsstarkes Li-Ionen-Batteriesystem wurde entwickelt, um den Anforderungen Ihres Unternehmens gerecht zu werden - auch im Mehrschichtbetrieb (24/7) - ohne Ersatzbatterien vorhalten zu müssen. Es ist bis zu 30% effizienter als reine Blei-Säure-Batterien. Außerdem ist es dank seines extrem wartungsarmen Designs, das eine Beschädigung der Zellen verhindert, praktisch fehlerfrei.

- **Emissionsfrei**
  Keine Belüftung erforderlich.
- **Außergewöhnlich hohe Effizienz von Batterie und Ladegerät**
  Modernste Technologie bietet eine bis zu 30 % höhere Energieeffizienz als Blei-Säure-Batterien.
- **Wartungsfreie Konstruktion**
  Keine täglichen Kontrollen und kein Nachfüllen von Wasser erforderlich. Dadurch wird das Risiko verringert, dass die Zellen durch unsachgemäße Behandlung beschädigt werden. Muss jede Woche einmal voll aufgeladen werden, um den Zellausgleich zu aktivieren.
- **Keine Notwendigkeit für Ersatzbatterien oder Ladestationen**
  Das spart Platz und Kosten bei mehrschichtigen Anwendungen und maximiert die Rentabilität.
- **Schnellladefunktion**
  In nur 15 Minuten kann Ihre Batterie den Stapler für ein paar weitere Stunden mit Energie versorgen. Es dauert maximal 1 bis 2 Stunden, um eine völlig entladene Batterie wieder voll aufzuladen.
- **Höhere Dauerspannung**
  Dies führt zu einer gleichmäßigeren Hub- und Fahrleistung - besonders spürbar gegen Ende einer Schicht.
- **Eine Vielzahl von Sicherheitsfunktionen**
  Dazu gehören Schaltkreisschutz, Tiefentladungs- und Überladungsschutz sowie Temperatur- und Spannungsüberwachung der einzelnen Zellen.
- **Überwachung der Batterieleistung während der Fahrt**
  Das integrierte Kontrollsystem verfügt über eine leicht ablesbare Anzeigeeinheit.
- **Große Auswahl an Batterie- und Ladegerätekapazitäten**
  Die optimale Energieversorgung kann genau auf die Anforderungen einer spezifischen Anwendung abgestimmt werden.



Saubere Li-Ionen-Batterien sind ideal für empfindliche Umgebungen, z. B. in der Lebensmittel- und Verpackungsbranche.

Voll integrierte Li-Ionen-Batterie

Sie verfügt über eine hochentwickelte CAN-Bus-Kommunikation und eine automatische ON/OFF-Funktion für die Synchronisation zwischen Batterie und Stapler. Batteriezustand, Benachrichtigungen und Alarme werden im Staplerdisplay angezeigt, um dem Bediener einen klaren und einfachen Überblick zu verschaffen.

Für weitere Informationen über Li-Ionen besuchen Sie bitte unsere Website

mft2.eu/lion

Die Option Li-Ionen-Batterie steht in ausgewählten Regionen zur Verfügung.
Durch fortlaufende Verbesserung des Produktes können sich technische Daten ändern

VDI - LEISTUNG UND ABMESSUNGEN

	KENNZEICHEN				
1.1	Hersteller			Mitsubishi Forklift Trucks	Mitsubishi Forklift Trucks
1.2	Typenbezeichnung des Herstellers			SBP12QLMI	SBP12QLDI
1.3	Antrieb			Batterie	Batterie
1.4	Bedienung			Mitgänger	Mitgänger
1.5	Tragfähigkeit	Q	kg	1200	1200
1.6	Lastschwerpunktabstand	c	mm	600	600
1.8	Lastabstand von Mitte Vorderachse	x	mm	812	788
1.9	Radabstand	y	mm	1272	1268
	GEWICHT				
2.1b	Eigengewicht ohne Last mit maximalem Batteriegewicht		kg	685	675 / 740 / 760 / 775
2.2	Achslast mit Last und maximalem Batteriegewicht, Fahr-/Lastseite		kg	1190 / 695	822 / 1158
2.3	Achslast ohne Last mit maximalem Batteriegewicht, Fahr-/Lastseite		kg	194 / 491	240 / 540
	RÄDER, FAHRWERK				
3.1	Reifen: PT=Power Thane, Vul=Vulkollan, P=Polyurethane, N=Nylon, G=Gummi Fahr-/Lastseite			P / P	P / P
3.2	Reifengröße Fahrseite		mm	195 x 70	195 X 70
3.3	Reifengröße Lastseite		mm	80 x 70	80 X 70
3.4	Zusatzräder/Stützräder (Durchmesser x Breite)		mm	150 x 60	150 X 60
3.5	Anzahl der Räder, Last-/Fahrseite (x=angetrieben)			1x + 1 / 4	1x+ 1 / 4
3.6	Spurweite (Radmittelpunkt), Fahrseite	b10	mm	523	523
3.7	Spurweite (Radmittelpunkt), Lastseite	b11	mm	390	390
	ABMESSUNGEN				
4.2a	Höhe mit eingefahrenem Hubgerüst	h1	mm	2050 / 2400	2122 / 1872 / 2122 / 2272
4.4	Hubhöhe	h3	mm	1600 / 1950	1600 / 2500 / 3000 / 3300
4.5	Höhe, Hubgerüst ausgefahren	h4	mm	2060 / 2410	2122 / 3092 / 3592 / 3892
4.6	Initialhub	h5	mm	120	120
4.9	Höhe der Deichsel / Lenkkonsole (min/max)	h14	mm	1150 / 1430	670 / 1300
4.15	Gabelhöhe, vollständig abgesenkt	h13	mm	90	90
4.19	Gesamtlänge	l1	mm	1770	1789
4.20	Länge einschließlich Gabelrücken	l2	mm	619	639
4.21	Gesamtbreite	b1	mm	800	800
4.22	Gabelzinkenmaße (Dicke/Breite/Länge)	s/e/l	mm	60 / 180 / 1150	60 / 180 / 1150
4.25	Außenabstand über Gabeln (min./max.)	b5	mm	570	570
4.32	Bodenfreiheit Mitte Radstand (Gabeln gesenkt)	m2	mm	17	17
4.33a	Arbeitsgangbreite (AST) mit Palette 1000 x 1200 mm quer	Ast	mm	2286	2286
4.34a	Arbeitsgangbreite (AST) mit Palette 800 x 1200 mm längs	Ast	mm	2224	2224
4.35	Wenderadius	Wa	mm	1450	1450
	LEISTUNGEN				
5.1	Fahrgeschwindigkeit (mit/ohne Last)		km/h	4.5 / 5	4.5 / 5
5.2	Hubgeschwindigkeit (mit / ohne Last)		m/s	0,06 / 0.13	0.11 / 0.14
5.3	Senkgeschwindigkeit (mit/ohne Last)		m/s	0.13 / 0.10	0.13 / 0.10
5.8	Maximale Steigfähigkeit (mit/ohne Last)		%	6 / 15	6 / 15
5.10	Betriebsbremse			Elektrisch	Elektrisch
	E-MOTOR				
6.1	Fahrmotor, Leistung (60 min.)		kW	0.65	0.65
6.2	Hubmotor, Leistung (15%)		kW	2.2	2.2
6.4	Batteriespannung, Nennkapazität nach 5 Std. Entladung		V/Ah	24 / 60	24 / 60
6.5	Batteriegewicht		kg	20	20
	SONSTIGES				
8.1	Art der Fahrsteuerung		dB(A)	Stufenlos	Stufenlos
10.7.1	Geräuschpegel am Fahrerohr gemäß EN 12 053:2001 und EN ISO 4871, Fahren/Heben/Leerlauf LpAZ			70	70
10.7.3	Handvibrationen gemäß EN 13 059:2002				< 2.5

ESSENTIAL

SBP12QL(M)(D)I

MITGÄNGER-HOCHHUBWAGEN

1,2 Tonnen

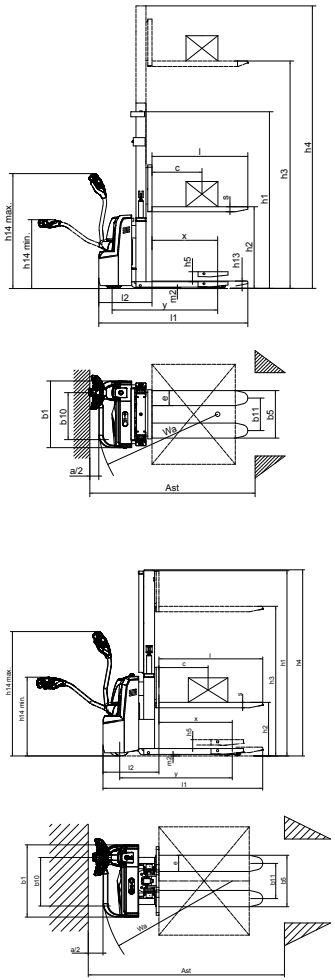

Durch fortlaufende Verbesserung des Produktes können sich technische Daten ändern

WENN ZUVERLÄSSIGKEIT ZÄHLT



ESSENTiAL

EINFACH. ZUVERLÄSSIG. WIRTSCHAFTLICH.

Hohe Qualität zu niedrigen Kosten.

Die ESSENTiAL-Lagertechnikprodukte eignen sich ideal für viele Einsätze mit geringer bis mittlerer Arbeitsintensität. Die robusten und wartungsarmen Geräte bieten allesamt ein hervorragendes Preis-Leistungs-Verhältnis.

Wie jedes Produkt, das den Namen Mitsubishi Forklift Trucks trägt, profitieren auch unsere Flurförderzeuge von der großen Erfahrung, den enormen Ressourcen und der Spitzentechnologie eines der größten Unternehmen dieser Welt: Mitsubishi Heavy Industries Group (MHI).

Raumfahrzeuge, Flugzeuge, Kraftwerke und vieles mehr – MHI ist spezialisiert in Bereichen, wo Leistung, Verlässlichkeit und Kompetenz über Erfolg oder Niederlage entscheiden...

Wenn wir Ihnen Qualität, Zuverlässigkeit und Wertbeständigkeit versprechen, können Sie sicher sein, dass wir Ihnen dies auch liefern.

So ist jedes Modell unserer mehrfach ausgezeichneten Gabelstapler und Lagertechnikgeräte mit höchstem Sachverstand konstruiert und ausgestattet – um ohne Unterlass für Sie zu arbeiten. Tag für Tag. Jahr für Jahr. Was auch immer es zu tun gibt. Egal unter welchen Bedingungen.

Und damit dies auch auf Dauer so bleibt, wird unser lokales und handverlesenes Händlernetzwerk, das sich um die Maschinen unserer Kunden kümmert, mit unseren globalen Ressourcen unterstützt.

YOU'LL NEVER WORK ALONE

Als Ihr autorisierter lokaler Händler sind wir dafür da, dass Ihre Maschinen immer einsatzbereit sind. Wir besitzen große Erfahrung, umfangreiches technisches Wissen und die Verpflichtung, uns intensiv um unsere Kunden zu kümmern.

Wir sind Ihre lokalen Experten, unterstützt durch die gesamte Bandbreite der Mitsubishi Forklift Trucks Organisation.

Egal, wo Ihr Unternehmen sich befindet, wir sind immer in der Nähe – bereit all Ihre Anforderungen zu erfüllen.

Erfahren Sie mehr darüber, wie Mitsubishi und das Team der lokalen Händler Ihnen helfen können. Besuchen Sie unsere Homepage: www.mitforklift.com











Leistungsbeschreibungen unterliegen Veränderungen, abhängig von den Produktionsnormen und Toleranzen, der Fahrzeugbeschaffenheit, den Reifentypen, den Böden und Oberflächenzuständen, den Anwendungen und der Arbeitsumgebung. Flurförderzeuge können mit Sonderausstattungen gezeigt werden. Spezielle Leistungsvoraussetzungen und lokal verfügbare Konfigurationen sollten Sie mit Ihrem Mitsubishi Forklift Trucks Händler besprechen. Mitsubishi verfolgt eine Politik der permanenten Produktverbesserung. Deshalb können sich einige Materialien, Optionen und Spezifizierungen ändern, ohne dass eine gesonderte Benachrichtigung erfolgt.

info@mitforklift.com

WGSM2467 © 2026 LNE

Logisnext Europe B.V.
Hospitaaldreef 29 (floor 13),
1315 RC Almere
The Netherlands
Tel: +31 (0)36 5494 411

MITSUBISHI FORKLIFT BRIEFING
mft2.eu/fb

App Store
Google Play
mft2.eu/apps

YouTube
mft2.eu/youtube

mft2.eu/facebook

MITSUBISHI FORKLIFT TRUCKS