Alle Rechte vorbehalten

Werkstoffe und Spezifikationen können ohne Vorankündigung geändert werden.Die auf den Fotos abgebildeten Maschinen können zusätzliche Ausrüstungen umfassen. Erkundigen Sie sich bei Ihrem XCMG-Händler nach den verfügbaren Optionen.

XCMG für ihren Erfolg

XCMG European Sales & Services GmbH

Adresse: Europark Fichtenhain B 4, 47807 Krefeld, Deutschland

Tel.: +49 (0) 2151 8209 351
Fax: +49 (0) 21 51-82 09-499
E-Mail: Europe@xcmg.com

XUZHOU CONSTRUCTION MACHINERY GROUP IMP. & EXP. CO., LTD

Adresse: No.1, Tuolanshan Road, Xuzhou Economic Developing Zone, Jiangsu, China 221004

Tel.: +86 (0)516 8773 9228
Fax: +86 (0) 516 8773 9230
E-Mail: Europe@xcmg.com

xxx.xcmg.com

Hydraulikbagger
XE380E
XE380EN



Nennleistung: 252 kW
Betriebsgewicht: 38600 - 40800 kg
Löffelvolumen: 1,7 - 2,1 m³



































XCMG STELLT SICH VOR

Der Konzern XCMG wurde 1943 gegründet. Seit der Gründung hat sich XCMG zu einem der weltweit größten Baumaschinenersteller entwickelt. Heute kann XCMG ein sehr breitgefächertes Maschinenprogramm anbieten, dessen Produkte technisch führend und außerordentlich wettbewerbsfähig sind. Über das Programm der Baumaschinen hinaus werden bei XCMG schwere LKW, Bergbaumaschinen, Fahrzeuge zur Straßenreinigung und zur Brandbekämpfung, sowie Maschinenkomponenten gefertigt.
XCMG verfügt über ein globales Netzwerk von Tochterunternehmen für Forschungs- und Entwicklungsprojekte. Das Technologiezentrum befindet sich am Stammsitz in China. Weitere F&E Standorte sind in den USA, in Deutschland, Brasilien und Indien beheimatet. Darüber hinaus gibt es Produktionsstätten in China, den USA, Deutschland, den Niederlanden, Polen, Österreich, Brasilien, Indien und Usbekistan. Zum XCMG Konzern gehört seit einigen Jahren auch die Firma Schwing, der Spezialist für Transportbetontechnologie, außerdem Komponentenhersteller wie FT und AMCA. Es ist die Leistungsfähigkeit dieses globalen Netzwerks aus Forschungs-, Entwicklungs- und Produktionsstandorten, die XCMG zu dem Brachen führenden globalen Baumaschinenhersteller gemacht hat.
Vor mehr als 30 Jahren hat XCMG als Hersteller Nr. 1 in der chinesischen Baumaschinenindustrie damit begonnen die Grundlagen für unsere globalen Strukturen zu schaffen. Heute verfügen wir weltweit über 42 Niederlassungen, 315 Vertragshändler und 526 Servicepartner. Und wir freuen uns darauf weitere Partner gewinnen zu können, die mit uns den Weg an die Branchenspitze gehen.

XCMG IN EUROPA

Mit dem Sprung nach Europa im Jahr 2012 hat XCMG vor Ort Abteilungen für Forschung und Entwicklung, lokalem Vertrieb, Lieferkettenmanagement und einem integrierten Kundendienst- und Schulungszentrum aufgebaut. Heute verfügt XCMG über drei Niederlassungen mit mehr als hundert multinationalen Mitarbeitern, von denen mehr als die Hälfte als Ingenieure in Forschung und Entwicklung tätig sind:
ERC: XCMG European Research Center GmbH **EPC: XCMG European Purchasing Center GmbH**
ESS: XCMG European Sales and Service GmbH
Unser professionelles F&E-Team vor Ort und unsere hochmoderne Innovationsplattform garantieren, dass unsere Produkte bis ins kleinste Detail auf die unterschiedlichen Bedürfnisse unserer europäischen Kunden abgestimmt sind.

Der XCMG XE380E/XE380EN baut baut seinen Ruf als einer der meistverkauften und am meisten geschätzten Bagger von XCMG weiter aus. Die Weiterentwicklung führte zu einem Produkt, das sowohl kraftstoffsparender als auch produktiver ist.

Wenn Sie Ihre Aufgaben mit einer zuverlässigen Marke erledigen möchten, können Sie sich auf XCMG verlassen und brauchen sich nicht weiter umzusehen als unseren XE300E/XE300EN. Es macht einfach Sinn - und sorgt für ein effizientes und komfortables Arbeitsumfeld.

ZUVERLÄSSIGKEIT:

Selbst unter den härtesten Bedingungen hat sich XCMG zum Ziel gesetzt, Produkte mit langer Lebensdauer zu bauen.
XCMG hat bereits eine lange Beziehung zu den besten Komponentenlieferanten der Welt. Cummins-Motoren, Kawasaki KPM-Hydraulikpumpen, Hauptsteuerventil und Schwenkmotor sowie hochwertige Fahrmotoren garantieren Ihnen die beste Leistung. Überdimensionierte Zylinder in Kombination mit langlebigen, verstärkten Bolzen und Polymerscheiben und -buchsen gewährleisten beste Leistung bei gleichbleibender Haltbarkeit.

PRODUKTIVITÄT UND EFFIZIENZ:

Starke und unübertroffene Löffel- und Stielgrabkraft verleihen dem XE220EN die Fähigkeit, verschiedene Aufgaben zu erfüllen und die Produktivität und Effizienz zu verbessern.

SICHERHEITSEINRICHTUNGEN:

Zu den Sicherheitseinrichtungen gehören eine Rückfahrkamera, eine rechte Kamera und große Seitenspiegel, eine leistungsstarke LED-Beleuchtung, rutschfeste Stufen und Plattformen.Darüber hinaus dient Schutzgeländer zum sicheren Zugang zum Oberwagen. Die ROPS- (Roll Over Protective Structure) und die OPG-Kabine (Operator Protective Guard) sorgen für die Sicherheit des Fahrers.

VIELSEITIGKEIT:

Mehrere Ausleger- und Stielgrößen sowie spezielle Konfigurationen stehen zur Verfügung, um alle Ihren Aufgaben effizient ausführen zu können.



BEDIENERFREUNDLICHE ANBAUGERÄTE:

Die programmierbaren Hilfsleitungen AUX1 (ein- und zweiseitig) und AUX2 sind zur Bedienung Ihrer hydraulischen Anbaugeräte wie Greifer, Schere, Hammer usw. vorgesehen.

KOMFORT

Um dem Anwender ein komfortables Arbeitsumfeld zu bieten verfügt der XE380E/XE380EN über eine großräumige Kabine mit niedrigem Geräusch- und Vibrationspegel und ausgezeichneter Rundumsicht. Ein beheizbarer, luftgefederter Sitz und eine Klimaanlage mit Klimatisierung gehören zur Standardausstattung.

STEUERBARKEIT:

8 Betriebsmodi und 3 Leistungsmodi, proportionale Steuerung über einen benutzerfreundlichen 8" TFT Monitor mit LCD-Farbdisplay.

LEISTUNGSSTARKER MOTOR:

Der Cummins L9-Motor ist außergewöhnlich leistungsstark und kraftstoffsparend und verfügt über ein hohes Drehmoment bei niedrigen Drehzahlen. Er entspricht der Stufe V und ist mit einem Dieselpartikelfilter (DPF) und dem dazugehörigen Regenerationssystem ausgestattet, das die Emissionen reduziert.

FORTSCHRITTLICHE FILTERATION:

Leicht zugängliche, hocheffiziente Filter und Reiniger, die alle Verunreinigungen von Ihrer Baustelle entfernen und Ihre Investition bestmöglich schützen.

HOHE WARTUNGSFREUNDLICHKEIT:

Einfacher Zugang zu allen Komponenten. Wartungsdaten und -hinweise sind direkt vom Monitor abrufbar.

LANGLEBIGER UNTERWAGEN:

Der von CAE entwickelte X-förmige Unterwagen sorgt für eine gleichmäßige Gewichtsverteilung, erhöht die Stabilität und Lebensdauer und verhindert Schäden durch Steine und Schutt.

Hervorragende Leistung und Kraftstoffeinsparung

Leistung ohne Kompromisse.

Mit dem XE380E/XE380EN können Sie Ihre Aufgaben effifizient und komfortabel erledigen. Das optimierte Kawasaki-KPM-Hydrauliksystem sorgt dafür, dass die Motorleistung bestmöglich genutzt wird, indem es auf sanfte Weise eine präzise maximale Pumpleistung liefert. Dies kann die Grabkraft, die Hubkapazität und die Zugkraft zuverlässig erhöhen. Eine höhere Kraftstoffeffizienz bedeutet, dass Sie die Kosten niedrig halten und die Umweltbelastung reduzieren können.









LEISTUNGSANPASSUNGSTECHNOLOGIE

Der XE380E/XE380EN ist mit einem Cummins L9-Motor ausgestattet, der sich durch hervorragende Kraftstoffeffizienz, Zuverlässigkeit und lange Wartungsintervalle auszeichnet. Er kann eine außergewöhnliche Arbeitsleistung mit einem hohen Drehmoment bei niedrigen Drehzahlen kombinieren. Die SCR-Technologie (Selective Catalytic Reduction) in Verbindung mit einem Dieselpartikelfilter (DPF) gewährleistet die Einhaltung der Stufe V. Wenn der Motor das Herz des Baggers ist, dann ist das XICS (XCMG Intelligent Control System) sein Gehirn, denn es stellt eine perfekt synchronisierte Kommunikationsverbindung zwischen der ECU (Electronic Control Unit) des Motors und dem Hydrauliksystem her. Das CANBUS-System (Controller Area Network) ermöglicht einen konstanten Informationsfluss zwischen Motor und Hydrauliksystem, so dass die Leistung genau nach Bedarf bereitgestellt wird.

KRAFTSTOFFSPARENDE TECHNOLOGIE

• 3 Leistungsmodi und 8 Anbaugerätemodi garantieren optimale Leistung unter allen Bedingungen.
• Elektronische
Regelung des Kraftstoffverbrauchs.
• Die automatische Leerlauffunktion reduziert Kraftstoffverbrauch und Emission.
• Für eine optimale Kühlung wird die Gebläsedrehzahl durch eine Visko-Kupplung gesteuert, was zu einem geringeren Gebläsegeräusch und einer besseren Kraftstoffeffizienz führt.

Wartungsfreundlichkeit der Hydraulik:

• Austausch des Hydrauliköls alle 2000/4000 Stunden (je nach Hydrauliköltyp)
• Austausch des Hydrauliköl-Rücklauffilters alle 500 Stunden
• Austausch des Hydrauliköl-Saugfilters alle 2000 Stunden

Weniger Motorwartung:

• Wechsel des Motordieselfilters alle 500 Stunden
• Wechsel des Motoröl- und -filters alle 500 Stunden
• Die langen Wartungsintervalle garantieren geringe Ausfallzeiten.

Erste Wahl für Komfort

Die Kabine des XE380E/XE380EN wurde entwickelt, um die Produktivität durch eine geräumige, komfortable Bedienerumgebung zu steigern. Die druckbelüftete Kabine ist zu Ihrer Sicherheit ISO-zertifiziert und verfügt über einen bequemen, beheizten, voll einstellbaren, luftgefederten Sitz mit mehreren Ablagefächern und bietet eine klare Rundumsicht auf Ihre Baustelle. Der reduzierte Geräusch- und Vibrationspegel und die automatische Klimaanlage/Klimaregelung werden Ihnen den Arbeitstag erleichtern und angenehm gestalten.











LEISTUNG

Der XCMG XE380E/XE380EN verfügt über einen branchenführenden Cummins-Motor, der Kraftstoff spart und die Emissionsvorschriften der Stufe V/Tier 4 F erfüllt.

Fortschrittliche Steuerungstechnologie

Ergonomisch, fortschrittlich und einfach zu bedienen - der Proportional-Joystick von Kawasaki sorgt für eine ultrapräzise und reibungslose Steuerung aller Bewegungen. Die Ausrichtung der Rollen und Tasten des Joysticks ist einstellbar.

Klimaanlage mit automatischer Klimaregelung

Fünf verschiedene Betriebsmodi zur Regulierung des Luftstroms und zur Einstellung der Lufttemperatur sorgen für die optimale Wunschtemperatur. Eine Umluftfunktion ist ebenfalls verfügbar.

Bluetooth-/MP3-/USB-Radio als Standard und DAB-Radio als Option

Ein Bluetooth-UKW-Radio ist serienmäßig eingebaut und ein DAB-Radio kann optional bestellt werden.

Ablagefächer

Die neue Kabine verfügt über 7 Ablagefächer - darunter eine Kühl-/WStielhaltefach, ein Ablagefach für Zeitschriften/Zeitungen und ein Tassenhalter.

Kabinenfederung

Die neue Kabinenfederung sorgt dafür, dass unerwünschte Rückkopplungen auf der Baustelle gedämpft und geglättet werden, selbst bei den härtesten Arbeitseinsätzen.

Schnellwechsler-Steuerung

Dank der serienmäßigen Schnellwechsler-Hydraulikanlage mit Rohrleitungen lässt sich das Anbaugerät bequem vom Fahrersitz aus wechseln. Es unterstützt die meisten gängigen Systeme.

1. Bedienerumfeld
2. Ergonomische Fahrpedale
3. Gefederter Sitz mit Heizfunktion
4. Steckdose
5. Drehzahlregler
6. Rundum-Klimatisierung und Heizung
7. (Bluetooth) AM-/FM Radio
8. Joysticks mit Proportional-Steuerung
9. Stereo Lautsprecherr
10. Hammersteuerpedal
11. Not-Aus-Schalter
12. Monitor mit LCD-Farbdisplay
13. Hydraulikunterbrechungshebel
14. Tassenhalter

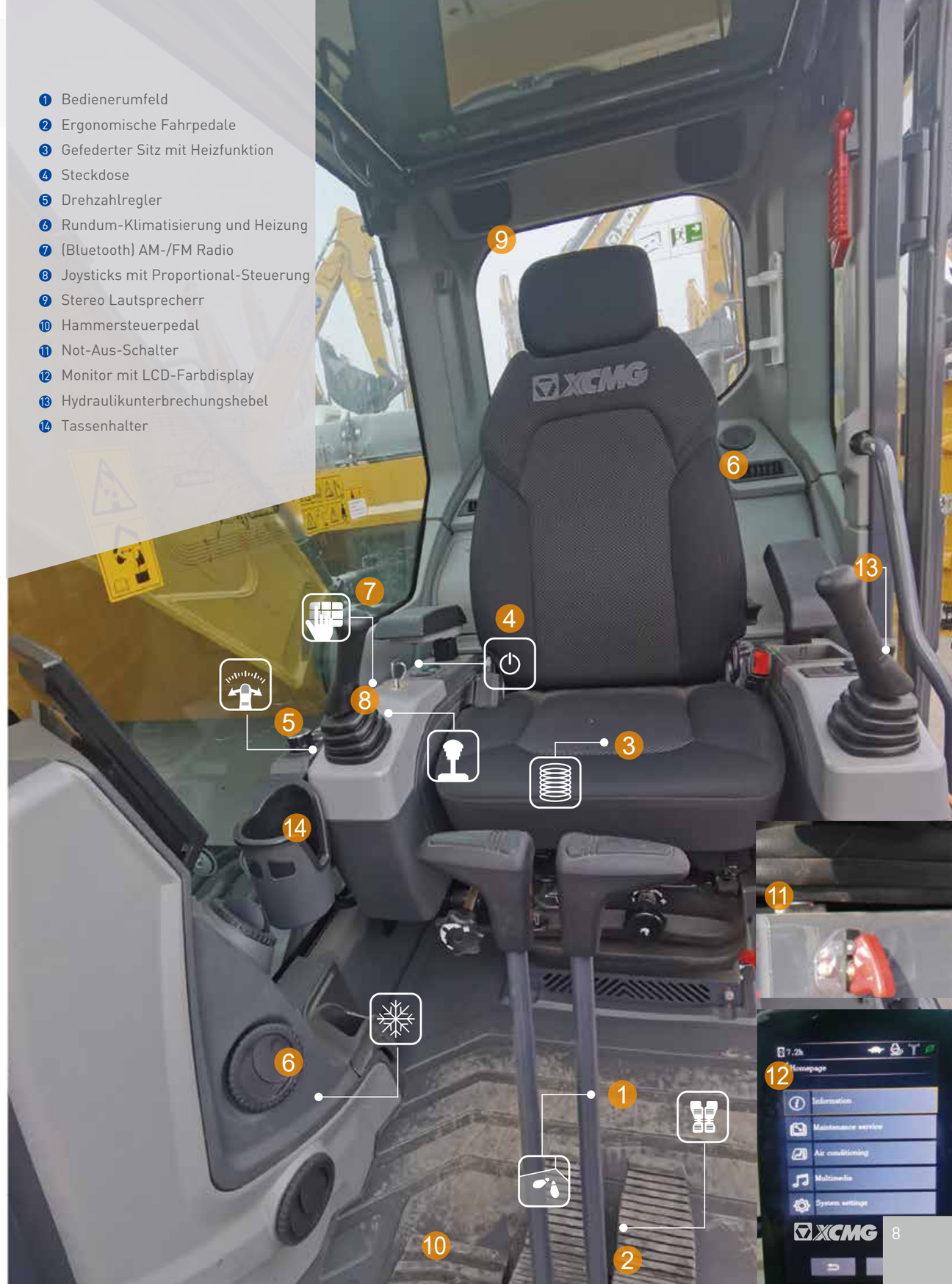

Einfache und leichte Steuerung

Maschinen-Interfaces

Alle Interfaces der Maschine - einschließlich der Joysticks, des Tastenfelds, des Bedienfelds und des großen LCD-Monitors - sind für optimale Steuerung und Effizienz ergonomisch gestaltet, was die Produktivität und das Wohlbefinden am Arbeitsplatz erhöht. Die Schalter wurden vereinfacht, und die Klimaregelung ist nun in das Tastenfeld integriert und lässt sich leicht einstellen.

• Der neue multifunktionale 8-Zoll-TFT-LCD-Monitor zeigt alle wichtigen technischen Informationen an, so dass Sie den Status und die Einstellungen der Maschine auf einen Blick erkennen können.

• Die hochsensiblen und kraftsparenden Joysticks und die übersichtlichen Bedienelemente ermöglichen ein sanftes und sicheres Arbeiten mit minimalem Kraftaufwand für mehr Komfort und Effizienz.

• Die neuen einstellbaren proportionalen Hilfsfunktionen unterstützen die präzise und reibungslose Bedienung der Anbaugeräte.

Intelligenter Monitor mit Touch-Screen

Der neue 8-Zoll-TFT-Monitor verfügt über eine Tag- und Nachtanzeige und bietet dem Benutzer vollen Zugriff auf die Maschineneinstellungen und Wartungsdaten. Jede Fehlfunktion wird klar und deutlich auf dem Display angezeigt, so dass Sie sicher und zuverlässig arbeiten können und einen genauen Überblick über alle Zustände haben. Alle wichtigen Daten können direkt auf dem Hauptbildschirm überwacht werden.



1, Bluetooth
2. Energieeinsparungssymbol
3. Fahrgeschwindigkeit (schnell/langsam)
4. Automatischer Leerlauf
5. Leistungssteigerung
6. Betriebsmodus
7. Modus und Gang
8. Warnsymbol
9. Kamera
10. Zeit und Datum
11. Harnstoffstand
12. Stummschalttaste
13. Einstellung Hauptinterface
14. Menü
15. Kühlmitteltemperatur
16. Kraftstoffstand
17. Kamerakanal
18. Fehlercodebereich
19. Fehlerbeschreibung
20.Stundenzähler

Dynamisches Leistungsmanagement

• Die Aktivierung des Leistungssteigerungssystems erhöht die Grabkraft um 8,8 %.

• Die Leerlaufautomatik startet 4 Sekunden, nachdem alle Bedienelemente in die Neutralstellung zurückgekehrt sind.

8 Betriebsmodi und 3 Leistungsmodi

Liefern die benötigte Leistung für Ihren speziellen Einsatz und minimieren gleichzeitig den Kraftstoffverbrauch. Mehrere Anbaugerätemodi sind verfügbar, und die Konfiguration der Anbaugeräte ist flexibler. Ein-Klick-Modus für schnelle Auswahl und bequemere Bedienung. Visuelle Einstellung der Druck- und Durchflussparameter für eine intelligentere Steuerung

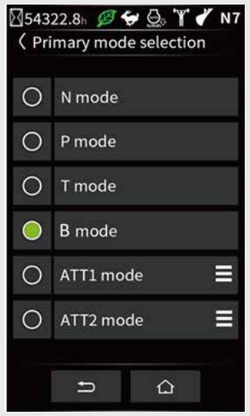



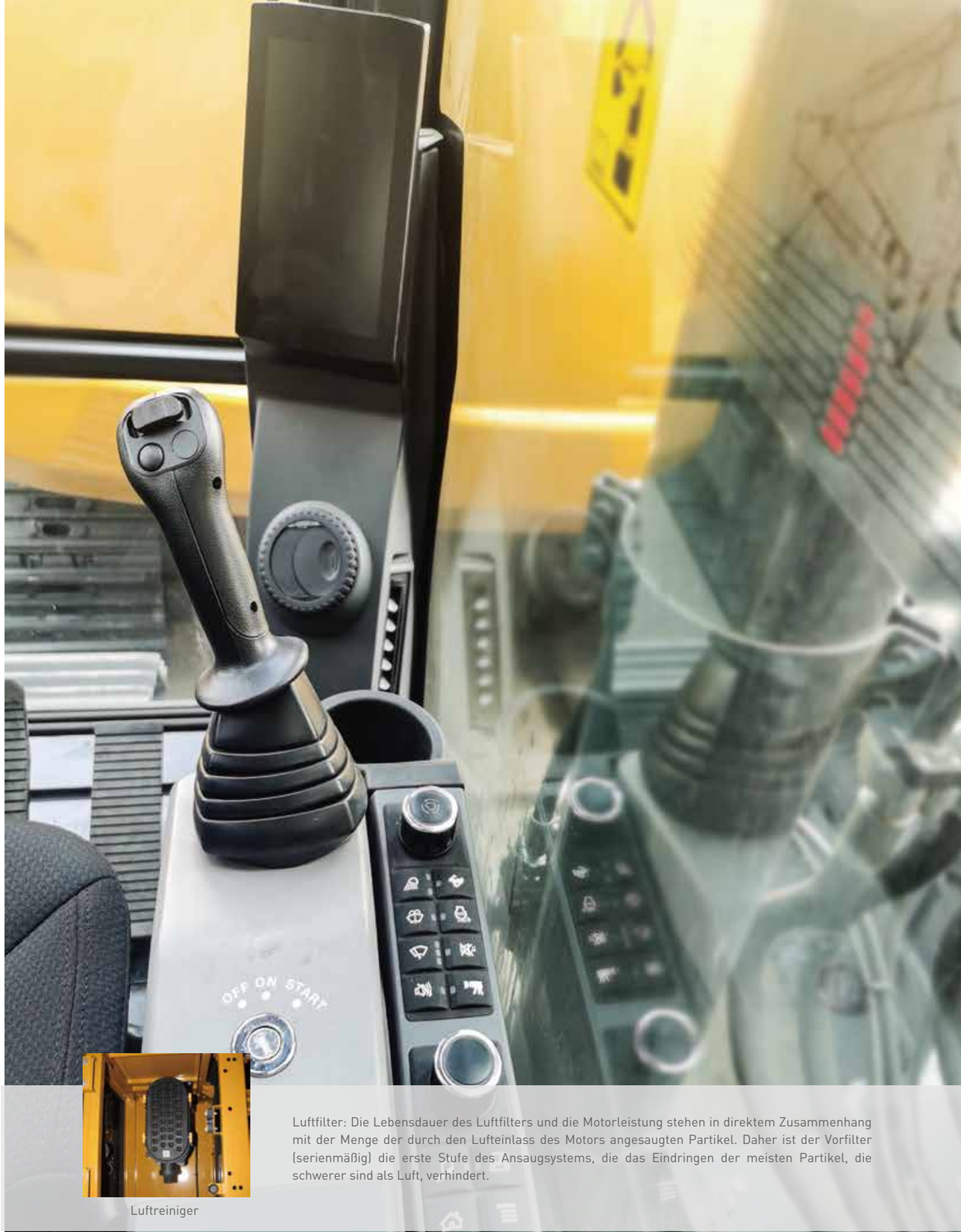

Luftreiniger

Luftfilter: Die Lebensdauer des Luftfilters und die Motorleistung stehen in direktem Zusammenhang mit der Menge der durch den Lufteinlass des Motors angesaugten Partikel. Daher ist der Vorfilter (serienmäßig) die erste Stufe des Ansaugsystems, die das Eindringen der meisten Partikel, die schwerer sind als Luft, verhindert.

Nachhaltige Zuverlässigkeit

Für langfristige Robustheit und Sicherheit ausgelegt

XCMG verfügt über eines der strengsten Testverfahren für Festigkeit und Zuverlässigkeit. Die XCMG E-Serie zeichnet sich durch Langlebigkeit unter extremsten Bedingungen aus und ist daher eine der beliebtesten Marken auf ihrem Heimatmarkt. Wir entwickeln kontinuierlich die langlebigsten Maschinen, um die Betriebskosten zu senken. Der robuste Oberwagen, die Unterwagenkonstruktion und die Frontanbaugeräte zeigen ihren wahren Wert unter harten Arbeitsbedingungen und garantieren eine höhere Produktivität.

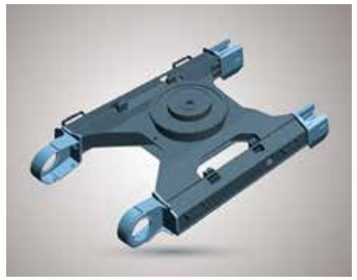







Erhöhte Festigkeit des X-Fahrgestells

Das X-förmige Fahrwerk hat eine höhere Festigkeit als auf der Baustelle gefordert, wie zahlreiche Tests, darunter Straßentests und virtuelle Simulationen, gezeigt haben.

Langlebigkeit des Unterwagens in Verbindung mit Wartungsfreundlichkeit

- Die Kette besteht aus versiegelten, selbstschmierenden Gliedern für langfristige Leistung
- Langlebige Kettenspanner und die Umlenkrollen
- Hochbelastbare, verschleißfeste Guss-Kettenräder
- Langlebige geschmierte Laufrollen

Verstärkter Ausleger und Stiel

Mit Hilfe von FEA wurde die beste Lastverteilung in der gesamten Maschine berechnet. Zum besseren Schutz des Stielfußes wurden verstärkte Streben hinzugefügt. Die Stielkonstruktion wurde für den Einsatz unter schwierigsten Bedingungen verstärkt.

Hochwertige (Hochdruck-)Schläuche

Die E-Serie verwendet einen neuen Typ von Hochdruckschläuchen mit verbesserter Hitze- und Druckbeständigkeit, um die Lebensdauer der Maschine zu erhöhen.

Verstärkter Bolzen, Buchse und Polymer-Passscheibe

Bei der neuen Serie wurde die Schmierfähigkeit der Verbindungsteile zwischen der Maschine und den Anbaugeräten verbessert. Spalten zu den Anbaugeräten werden durch verschleißfeste, langlebige Stifte, Buchsen und Polymer-Passscheiben minimiert, um höchste Leistung bei gleichbleibender Lebensdauer zu gewährleisten.

Einfache Wartung

Ausgezeichnete Wartungsfreundlichkeit

Unsere Maschinen sind für einfache Routinewartung ausgelegt, während erfahrene XCMG-Techniker bei Bedarf zusätzliche Unterstützung bieten. Um das Beste aus Ihrer Maschine herauszuholen, können Sie aus einer breiten Palette von Serviceverträgen das Paket auswählen, das Sie benötigen. Betriebszeit, Produktivität und Restwert werden maximiert und machen den XE220EN zu einer wirtschaftlichen und lohnenden Wahl.







Leichte und einfache Wartung

- Ein großes Geländer mit rutschfesten Stufen und Platten sorgt für einen sicheren und einfachen Zugang zum Oberwagen.
- Der Klimafilter der Kabine ist abschließbar und für einen einfachen Zugang an der Seite der Kabine angebracht
- Ein Batterietrennschalter zum einfachen Abklemmen der Batterie für arbeitsplatzbedingte Sicherheitsmaßnahmen
- Absperrventile an der Vorfifilterleitung und der Kraftstofftank-Ablassleitung erleichtern die Wartung und verhindern Verschmutzung durch Leckagen.
- Die Motorteile sind leicht zugänglich über die obere und seitliche Abdeckung.
- Alle Filter (Motorölfilter, Kraftstoffvorfilter, Kraftstofffilter und Hydrauliksteuerungsfilter) sind im Pumpenraum untergebracht, um die Zugänglichkeit und die Wartung zu erleichtern. Der Einsatz des neuen Donaldson-PowerCoreR-Luftfifilters verlängert die Lebensdauer des Filterelements erheblich, reduziert die Wartungshäufigkeit und senkt die Wartungskosten des Anwenders.

Vorstart-Überwachungssystem

Der XE380E/XE380EN verfügt über ein Vorstart-Überwachungssystem, das Ihnen Kühlmitteltemperatur, Hydrauliköltemperatur,Motoröldruck, Kraftstoffstände und den AdBlue®-Füllstand anzeigt.Es zeigt auch die Flüssigkeits- und Filterintervalle an, um die Maschine in einem Top-Zustand zu halten.

Präventive Wartungslösungen

- Garantieerweiterung: Erweiterte Garantie für Teile, Fahrten und Einsatz
- Routinewartung: Ihr Vertragspartner unterstützt Sie in regelmäßigen Abständen mit Routinewartungen.
- Originalteile: Originalteile: hergestellt und getestet, um sicherzustellen, dass sie stets die gleichen hohen Qualitätsstandards wie die Originalteile erfüllen.

SCR-Tank und einfache Dieseltankbefüllung

Die ECU (Engine Control Unit) überwacht mit Sensoren das AdBlue®-System und warnt den Fahrer vor möglichen Systemfehlern.

Zentral angeordnete Schmierstellen

Zur Erleichterung der Wartung.

Technische Daten

Motor

Der Cummins-Dieselmotor der Stufe V sorgt für überragende Leistung und Kraftstoffeffizienz und erfüllt die Emissionsvorschriften in vollem Umfang. Zur Optimierung der Maschinenleistung verfügt der Motor über Hochdruck-Kraftstoffeinspritzdüsen, einen VGT™-Turbolader-Zwischenkühler und eine elektronische Motorsteuerung. Wassergekühlter 4-Takt-Motor mit Turbolader, Abgasrückführung (EGR) und selektiver katalytischer Reduktion (SCR) ohne Dieselpartikelfilter (DPF).

	XE380E/XE380EN
Modell	Cummins L9
Anzahl der Zylinder	6
Nennleistung bei 1800 U/min	-
(SAE J1995)	252 kW (338 HP) bei 1800 U/min
(SAE J1349)	—
(ISO 9249)	228 kW (306 HP) bei 1800 U/min
Max. Drehmoment bei 1400 U/min	1526 Nm (1126 lb-ft)
Leerlauf (niedrig - hoch)	700 - 1200 U/min
Hubraum	8,9 Liter [543 Zoll³]
Bohrung × Hub	114 mm (4,49 Zoll) × 145 mm (5,69 Zoll)
Anlasser	24 V / 7,8 kW
Batterien - Lichtmaschine	2 × 12 V, 150 Ah - 24 V, 70 A
Luftfilter	Donaldsons neuester PSD-Luftfifilter und vorgefifilterter Staubabscheider

Hydrauliksystem

Das XICS (Inteligentes Steuersystem des XCMG) ist das Gehirn des Baggers - es minimiert den Kraftstoffverbrauch und ermöglicht die Optimierung der Effizienz des Hydrauliksystems für alle Arbeitsbedingungen. Um den Betrieb des Motors und der Hydraulik aufeinander abzustimmen, ist das XICS über eine Datenübertragungsstrecke mit dem elektronischen Steuergerät (ECU) des Motors verbunden.

- Das Hydrauliksystem ermöglicht unabhängigen oder kombinierten Betrieb - 2-stufiges Fahren bietet entweder erhöhtes Drehmoment oder hohe Fahrgeschwindigkeit.
- Ein Cross-Sensing-Pumpensystem und ein das automatisches Abbremssystem verbessern die Kraftstoffeffizienz.
- 8 Aufsatzmodi, 3 Leistungsmodi - Durchfluss- und Drucksteuerung der Hilfshydraulikkreise über das Bedienfeld
- Computergesteuerte Durchflussregelung der Pumpe

• Pumpenfluss und Systemdruck

	XE380E/XE380EN
Hauptpumpen, Typ:	2 Tandem-Axialkolbenpumpen mit variablem Hubraum
Maximaler Durchfluss bei 1800 U/min	2 × 324 L/min
Pilotpumpe, Typ:	Zahnradpumpe
Maximaler Durchfluss bei 1800 U/min	27 L/min
Überdruckventil-Einstellungen:	
Systemdruck/Leistungssteigerung	350/380 kg/cm²
Fahrt	350 kg/cm²
Schwenken	270 kg/cm²
Pilot	40 kg/cm²

Unterwagen

Äußerst robuste Bauweise aus hochwertigen, langlebigen Materialien, wobei alle Schweißkonstruktionen so ausgelegt sind, dass die Beanspruchung begrenzt wird.

- Lebensdauergeschmierte Laufrollen, Umlenkrollen und Kettenräder mit schwimmenden Dichtungen
- Dreistegplatten aus induktionsgehärteter Legierung
- Wärmebehandelte Verbindungsbolzen
- Hydraulische Kettenverstellung mit stoßdämpfendem Spannvorrichtung

• Laufwerkskomponenten

	XE380E	XE380EN
Obere Laufrollen (Standardplatte)	2	2
Untere Laufrollen	9	9
Anzahl der Glieder und Kettenplatte pro Seite	49/51*	49
Gesamtlänge der Raupenkette	5067/5259*	5067

Bemerkungen: Die Markierung * bezeichnet einen verlängerten und verbreiterten Unterwagaen

Fahrerhaus

Das integrierte Klima- und Heizsystem sorgt für eine optimale Klimatisierung. Ein automatisch gesteuertes Gebläse liefert die druckbeaufschlagte und gefilterte Fahrerhausluft, die über mehrere Lüftungsöffnungen im Fahrerhaus verteilt wird. Der voll einstellbare, beheizte, luftgefederte Fahrersitz ist mit einem Sicherheitsgurt ausgestattet. Der Bediener kann den ergonomischen Sitz und die Joystick-Konsole separat nach seinen Vorlieben einstellen.

• Geräuschemission

	XE380E/XE380EN
Lärmpegel LpA (IOS 6396)	74 dB(A)
Lärmpegel LwA (IOS 6395)	104 dB(A)

Gewicht

	Kettenbreite (mm)	Betriebsgewicht (t)	Bodendruck (kgf/cm²)
Dreistegplatte	600 (Std.)	40000*/39000/38600	0.71*/0.71/0.7
	700	40400*/39400/39000	0.61*/0.62/0.61
	800	40800*/39800/39400	0.54*/0.55/0.54
Doppelstegplatte	600	40500*/39500/39100	0.72*/0.72/0.72

Bemerkungen: Die Markierung * bezeichnet einen verlängerten und verbreiterten Unterwagaen.

Technische Daten

Gewicht der Komponenten

Bezeichnung Oberwagen ohne	Einheit	XE380E/XE380EN	Bemerkungen
Frontanbaugerät	kg	16858	Mit Gegengewicht
Unterwagen-Baugruppe	kg	13645*/12800/12611	600mm Kettenplatte
Frontanbaugerät	kg	6502	Ohne Zylinder
Gegengewicht	kg	6900	Standardgegengewicht:
Ausleger	mm/kg	6400/2914	Einschließlich Buchse
Stiel	mm/kg	3200/1935	Einschließlich Buchse
	mm/kg	2900/1844	Einschließlich Buchse
	mm/kg	2670/1802	Einschließlich Buchse

Bemerkungen: Die Markierung * bezeichnet einen verlängerten und verbreiterten Unterwagaen.

Schwenkwerk

Das Schwenkwerk verfügt über einen Axialkolbenmotor, der ein 2-stufiges Planetenuntersetzungsgetriebe antreibt, um ein maximales Drehmoment zu erreichen.

- Schwenklager: Einreihiges Scherkugellager mit induktionsgehärteter Innenverzahnung
- Innenzahnrad und Ritzel in Schmiermittel getaucht

• Drehzahl und Drehmoment des Schwenkwerks

	XE380E/XE380EN
Maximale Drehzahl	9,9 U/min
Maximales Drehmoment	105,5 kN.m

Füllmengen

	XE380E/XE380EN
Kraftstofftank	540 L
Kühlsystem (Kühler)	34 L
Harnstofftank (DEF)	65 L
Hydrauliköltank	320 L
Motoröl	30 L
Schwenkantrieb	12,5
Fahrwerk	2 × 10

Antrieb

Ein unabhängiger, drehmomentstarker Axialkolbenmotor treibt jede Raupenkette über ein Planetenuntersetzungsgetriebe an. Zwei Hebel mit Fußpedalen garantieren ein sanftes Fahren mit Gegenläufigkeit bei Bedarf. Der Raupenrahmen schützt die Fahrmotoren mit hydraulisch gelösten Lamellenbremsen und Planetengetrieben.

• Geschwindigkeit und Zugkraft

	XE380E/XE380EN
Fahrgeschwindigkeit (langsam-schnell)	3,2 - 5,4 km/h
Maximale Zugkraft	30 t
Maximale Steigfähigkiet	35° / 70 %

Hydraulikzylinder

Kolbenstangen und Zylingergehäuse aus hochfestem Stahl. Stoßdämpfung in allen Zylindern für stoßfreien Betrieb und längere Lebensdauer der Kolben.

Zylinder	Anzahl	Bohrung × Stangendurchmesser × Hub (mm)
Ausleger	2	150 × 105 × 1560
Stiel	1	170 × 115 × 1720
Löffel	1	150 × 105 × 1250

Löffel

Löffeltyp	Volumen (m³) SAE	Breite (mm)		Gewicht(kg)	Ausleger 6,4 m		
					Stiel 3,2m	Stiel 2,9 m	Stiel 2,67 m
		Mit Seitenschneiden	Ohne Seitenschneide		Kettenplatte 600 mm	Kettenplatte 600 mm	Kettenplatte 600 mm
GP	2.1	1810	1590	1838	C	C	C
HD	1.9	1590	1450	1795	B	A	A
	2.0	1696	1550	1796	C	B	B
SD	1.7	1400	1260	1579	A	A	A
	1.9	1590	1450	1795	B	A	A

GP： Allgemeiner Anwendung; HD: Schwereinsatz; SD: Schwersteinsatz;

A: Geeignet für Materialien mit einer Dichte kleiner oder gleich 2100 kg/m³.

B: Geeignet für Materialien mit einer Dichte kleiner oder gleich 1800 kg/m³.

C: Geeignet für Materialien mit einer Dichte kleiner oder gleich 1500 kg/m³.

Nach ISO 10567 und SAE J296, Stiellänge ohne Schnellwechsler. Nur zur Referenz.

Hublastwerte

■ Modell: XE380EN mit enger Spurweite: 2990 mm - ohne Löffel

Einheit: 1000 kg	A	3.0 m		4.5 m		6.0 m		7.5 m		9.0 m		Max. Reichweite		
	B													A
Einteiliger Ausleger 6,4 m Stiel 3,2 m Kettenplatte 600 mm Gegengewicht 6,9 t	7.5 m							8.4*	6.7			7*	6.2	7.8
	6.0 m							8.5*	6.6			6.8*	5.1	8.6
	4.5 m			12.9*	12.9*	10.4*	8.8	9.1*	6.3	8.5*	4.7	6.8*	5.4	9.2
	3.0 m			16.4*	12.2	12*	8.2	10*	6	8.5	4.6	7*	4.3	9.4
	1.5 m			18.8*	11.2	13.5*	7.7	10.8*	5.7	8.3	4.5	7.4*	4.2	9.4
	0.0 m			19.6*	10.8	14.3*	7.4	10.6	5.5	8.2	4.4	7.9	4.2	9.2
	-1.5 m	13*	13*	19.3*	10.8	14.4*	7.3	10.5	5.5			8.5	4.5	8.7
	-3.0 m	21*	21*	17.9*	10.9	13.6*	7.3	*10.5	5.5			9.7*	5.2	7.9
	-4.5 m	20.2*	20.2*	15.1*	11.3	11.4*	7.6					9.6*	6.7	6.6

Einheit: 1000 kg	A	3.0 m		4.5 m		6.0 m		7.5 m		9.0 m		Max. Reichweite		
	B													A
Einteiliger Ausleger 6,4 m Stiel 2,67 m Kettenplatte 600 mm Gegengewicht 6,9 t	7.5 m											9*	7	7.1
	6.0 m					8.3*	8.3*	9.3*	6.4			8.9*	5.7	8
	4.5 m			14.5*	12.9	11.3*	8.6	9.7*	6.2			9.1*	5	8.6
	3.0 m					12.8*	8	10.5*	5.9			8.5	4.6	8.9
	1.5 m					14*	7.6	10.7	5.6			8.4	4.5	8.9
	0.0 m			19.6*	10.8	14.5*	7.3	10.5	5.5			8.6	4.6	8.6
	-1.5 m	14.4*	14.4*	18.8*	10.8	14.3*	7.3					9.4	5	8.1
	-3.0 m	22.1*	21.2	16.9*	11	13*	7.4					10.3*	5.9	7.2
	-4.5 m	17*	17*	13.3*	11.4							10*	8.1	5.8

■ Modell: XE380E mit Standardspurbreite: 3190 mm · ohne Löffel

Einheit: 1000 kg	A	3.0 m		4.5 m		6.0 m		7.5 m		9.0 m		Max. Reichweite		
	B													A
Einteiliger Ausleger 6,4 m Stiel 3,2 m Kettenplatte 600 mm Gegengewicht 6,9 t	7.5 m							8.4*	7.2			7*	6.6	7.8
	6.0 m							8.5*	7.1			6.8*	5.5	8.6
	4.5 m			12.9*	12.9*	10.4*	9.6	9.1*	6.8	8.5*	5.1	6.8*	5.8	9.2
	3.0 m			16.4*	13.4	12*	8.9	10*	6.5	8.5	5	7*	4.6	9.4
	1.5 m			18.8*	12.3	13.5*	8.4	10.8*	6.3	8.3	4.9	7.4*	4.5	9.4
	0.0 m			19.6*	11.9	14.3*	8.1	10.6	6	8.2	4.8	7.9	4.6	9.2
	-1.5 m	13*	13*	19.3*	11.9	14.4*	8	10.5	6			8.5	4.9	8.7
	-3.0 m	21*	21*	17.9*	12	13.6*	8	*10.5	6			9.7*	5.7	7.9
	-4.5 m	20.2*	20.2*	15.1*	12.4	11.4*	8.3					9.6*	7.3	6.6

Einheit: 1000 kg	A	3.0 m		4.5 m		6.0 m		7.5 m		9.0 m		Max. Reichweite		
	B													A
Einteiliger Ausleger 6,4 m Stiel 2,67 m Kettenplatte 600 mm Gegengewicht 6,9 t	7.5 m											9*	7.6	7.1
	6.0 m					8.3*	8.3*	9.3*	6.9			8.9*	6.1	8
	4.5 m			14.5*	14.1	11.3*	9.3	9.7*	6.8			9.1*	5.4	8.6
	3.0 m					12.8*	8.7	10.5*	6.4			8.5	5	8.9
	1.5 m					14*	8.3	10.7	6.1			8.4	4.9	8.9
	0.0 m			19.6*	11.9	14.5*	8	10.5	6			8.6	5	8.6
	-1.5 m	14.4*	14.4*	18.8*	11.9	14.3*	8					9.4	5.4	8.1
	-3.0 m	22.1*	22.1*	16.9*	12.2	13*	8.1					10.3*	6.4	7.2
	-4.5 m	17*	17*	13.3*	12.6							10*	8.9	5.8

■ Modell: XE380E mit Standardspurbreite: 3340 mm ·ohne Löffel

Einheit: 1000 kg	A	3.0 m		4.5 m		6.0 m		7.5 m		9.0 m		Max. Reichweite		
	B													A
Einteiliger Ausleger 6,4 m Stiel 3,2 m Kettenplatte 600 mm Gegengewicht 6,9 t	7.5 m							8.4*	7.8			7*	7*	7.8
	6.0 m							8.5*	7.8			6.8*	6.1	8.6
	4.5 m			12.9*	12.9*	10.4*	10.4*	9.1*	7.5	8.5*	5.6	6.8*	6.4	9.2
	3.0 m			16.4*	14.8	12*	9.8	10*	7.2	8.9*	5.5	7*	5.1	9.4
	1.5 m			18.8*	13.7	13.5*	9.3	10.8*	6.9	9.1	5.5	7.4*	5	9.4
	0.0 m			19.6*	13.3	14.3*	9	11.3*	6.7	8.9	5.3	8.1*	5.1	9.2
	-1.5 m	13*	13*	19.3*	13.3	14.4*	8.8	11.4*	6.6			9.3*	5.5	8.7
	-3.0 m	21*	21*	17.9*	13.4	13.6*	8.9	10.5*	6.7			9.7*	6.3	7.9
	-4.5 m	20.2*	20.2*	15.1*	13.8	11.4*	9.2					9.6*	8	6.6

Einheit: 1000 kg	A	3.0 m		4.5 m		6.0 m		7.5 m		9.0 m		Max. Reichweite		
	B													A
Einteiliger Ausleger 6,4 m Stiel 2,67 m Kettenplatte 600 mm Gegengewicht 6,9 t	7.5 m											9*	8.3	7.1
	6.0 m					8.3*	8.3*	9.3*	7.5			8.9*	6.7	8
	4.5 m			14.5*	14.5*	11.3*	10.1	9.7	7.3			9.1*	5.9	8.6
	3.0 m					12.8*	9.6	10.5	7			9.3*	5.5	8.9
	1.5 m					14*	9.1	11.1*	6.8			9.1*	5.4	8.9
	0.0 m			19.6*	13.3	14.5*	8.9	11.4*	6.6			9.4*	5.5	8.6
	-1.5 m	14.4*	14.4*	18.8*	13.3	14.3*	8.8					10.1*	6	8.1
	-3.0 m	22.1*	22.1*	16.9*	13.6	13*	9					10.3*	7.1	7.2
	-4.5 m	17*	17*	13.3*	13.3*							10*	9.8	5.8

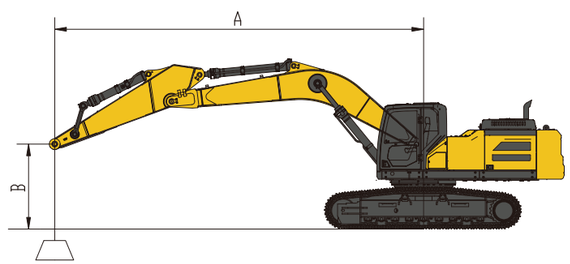

: Hubkapazität in Längsrichtung
: Hubkapazität im gesamten Schwenkbereich

1. Die Hubkapazität basiert auf der Standardnorm ISO10567.
2.* = Die maximale Hubkapazität wird durch die Hydraulikleistung der Maschine begrenzt.
3. Die Hubkapazität beträgt nicht mehr als 87 % der hydraulischen Leistung bzw. 75 % der Kipplast bei ebenem und festem Untergrund.
4. Der Bediener muss mit der Betriebs- und Wartungsanleitung der Maschine vertraut sein. Die örtlichen Vorschriften für den sicheren Betrieb von Maschinen müssen jederzeit beachtet werden.
5. Die Hubdiagramme beziehen sich nur auf Maschinen, die ursprünglich von XCMG gebaut wurden: ohne Hubketten und sonstige Hubvorrichtungen.
6. Wenn der Bagger zum Heben oder Handhaben von Materialien verwendet wird, muss er den örtlichen Vorschriften entsprechen.



Abmessungen

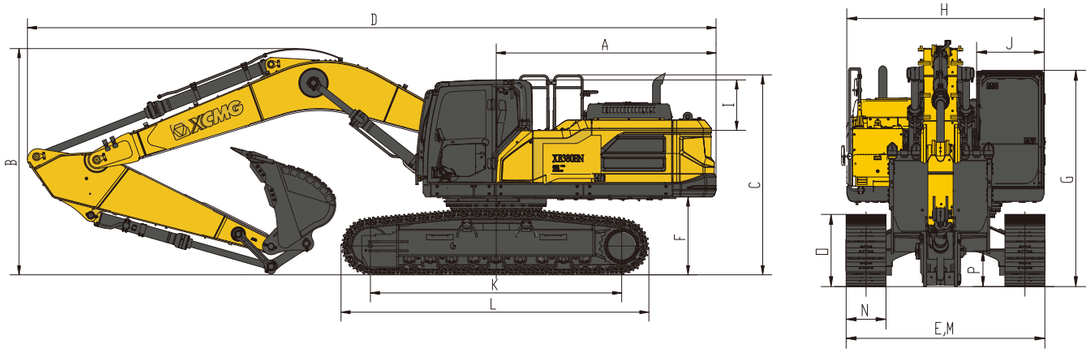

■ Abmessungen

		XE380E						XE380EN		
Länge Ausleger - mm		6400						6400		
Länge Stiel - mm		3200	2900	2670	3200	2900	2670	3200	2900	2670
Löffelvolumen - m³		1.7	1.9	1.9	1.7	1.9	1.9	1.7	1.7	1.9
A	Heckschwenkradius - mm	3618	3618	3618	3618	3618	3618	3618	3618	3618
B	Transporthöhe (Ausleger) - mm	3724	3715	3715	3724	3715	3715	3724	3715	3715
C	Transporthöhe (Geländer) - mm	3292	3292	3292	3292	3292	3292	3292	3292	3292
D	Transportlänge - mm	11335	11437	11437	11335	11437	11437	11335	11437	11437
E	Transportbreite - mm	3340*	3340*	3340*	3190	3190	3190	2990	2990	2990
F	Bodenfreiheit Gegengewicht - mm	1282	1282	1282	1282	1282	1282	1282	1282	1282
G	Höhe über Kaine - mm	3379	3379	3379	3379	3379	3379	3379	3379	3379
H	Breite Oberwagen - mm	2970	2970	2970	2970	2970	2970	2970	2970	2970
I	Kabinenhöhe über Gegengewicht - mm	830	830	830	830	830	830	830	830	830
J	Kabinenbreite - mm	1015	1015	1015	1015	1015	1015	1015	1015	1015
K	Abstand Leitrad - Antriebsrad - mm	4255	4255	4255	4138	4138	4138	4138	4138	4138
L	Kettenlänge - mm	5259	5259	5259	5067	5067	5067	5067	5067	5067
M	Breite Unterwagen - mm	3340*	3340*	3340*	3190	3190	3190	2990	2990	2990
N	Breite Kettenplatte - mm	600	600	600	600	600	600	600	600	600
O	Raupenhöhe - mm	1115	1115	1115	1086	1086	1086	1086	1086	1086
P	Bodenfreiheit - mm	551	551	551	538	538	538	538	538	538

Bemerkungen: Die Markierung * bezeichnet einen verbreiterten Unterwagen.

■ Grableistung (ISO)

	Einteiliger Ausleger		
Länge Ausleger	6400 mm		
Länge Stiel	3200 mm	2900 mm	2670 mm
Löffelvolumen	1.7 m³	1.9 m³	1.9 m³
Löffel (Normal/Druckerhühung)	249/268 kN	249/268 kN	249/268 kN
Stiel (Normal/Druckerhühung)	172/186 kN	191/206 kN	211/227 kN

Arbeitsbereich

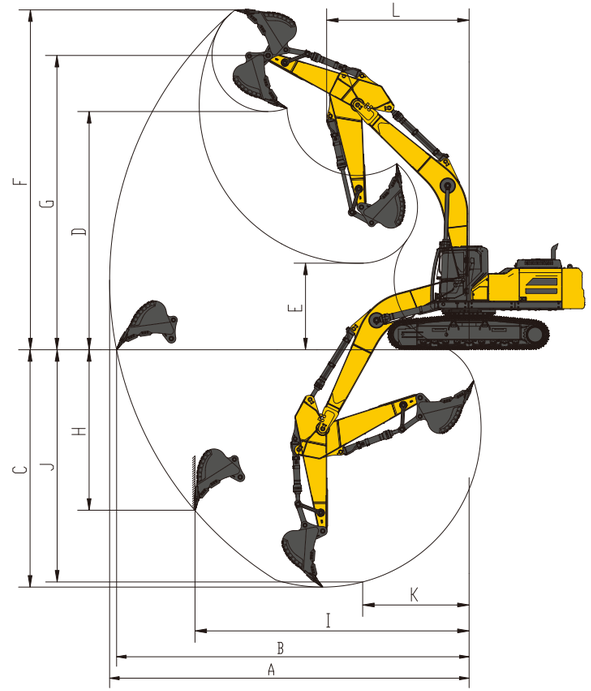

■ Arbeitsbereich

XE380E/XE380EN		Einteiliger Ausleger		
Länge Ausleger		6400 mm		
Länge Stiel		3200 mm	2900 mm	2670 mm
Löffelvolumen		1.7 m³	1.9 m³	1.9 m³
A	Max. Reichweite	11244 mm	10968 mm	10649 mm
B	Max. Reichweite am Boden	11027 mm	10751 mm	10420 mm
C	Max. Grabtiefe	7423 mm	7147 mm	6886 mm
D	Max. Ausschütthöhe	7452 mm	7300 mm	6987 mm
E	Ausschütthöhe	2708 mm	2970 mm	3240 mm
F	Max. Einstechhöhe	10630 mm	10508 mm	10090 mm
G	Max. Höhe Löffelbolzen	9205 mm	9060 mm	8736 mm
H	Max. Einstechtiefe/vertikale Wand	5018 mm	4632 mm	4226 mm
I	Max. Radius vertikal	8570 mm	8516 mm	8463 mm
J	Max. Aushubtiefe (2,44 m Sohlenlänge)	7258 mm	6982 mm	6707 mm
K	Min. Radius (2,44 m Sohlenlänge)	3312 mm	3322 mm	3328 mm
L	Max. Schwenkradius	4456 mm	4560 mm	4560 mm

Standard- und Sonderausstattung

Motor

Harnstofftank	●
Automatisches Vorglühen	●
Öl-Wasserabscheider mit Wasserstandgebern	●
Öl-Wasserabscheider mit Heizung [24 V]	○
Direktstrom-Luftfilter	●
Luft-Vorfilfilter vom Ölbadtyp	○
50 ℃ Hochtemperatur-Umgebungskühlsystem	●
Staubschutzgitter für Kühler	●
Kraftstoffanzeige	●
Kraftstoff-Wasser-Schnellablassvorrichtung	●
Elektronisch gesteuerte Silikonölkupplung	●
Kraftstoffbetankungspumpee 50 L/min	●
Tankentlüftungsventil	●
Luftreiniger-Druckanzeige	●
Automatischer Leerlauf-Funktion	●

Hydrauliksystem

Hilfshydraulikventil	●
Ein- und Zweiweg-Hydraulikleitung für Hammer und Greifer	●
Kipp- und Drehleitungen für Anbaugeräte	●
Hammerkreis-Ölfifilter	●
Hydraulische Schnellkupplungsleitungen	●
Hydrauliköl ISO VG 46	●
Hydrauliköl ISO VG 32	○
Hydrauliköl ISO VG 68	○
Rechter proportionaler Joystick mit Wippschalter (AUX1)	●
Linker proportionaler Joystick mit Wippschalter (AUX2)	●
Manometer-Drucküberwachung	●
AUX-1- und AUX-2-Durchflfluss eingestellt am Monitor	●
AUX-1-Druck eingestellt am Monitor	●

Kabine und Innenraum

Druckbeaufschlagende Kabine	●
Luftgefederter Sitz mit Heizung	●
Schaltkasten	●
Regenvisier	●
Frontscheibe im Verhältnis 70/30 geteilt	●
Doppelt laminierte Windschutzscheibe	○
Gehärtete Scheiben	●
Doppelt laminierte Windschutzscheibe und andere gehärtete Scheiben	○
Schiebe-Klappfenster vorne	●
Bidirektionale Luftauslass-Klimaanlage mit Entfroster [Automatiktyp] [Druckbeaufschlagungsfunktion]	●
LCD-Farbdisplay zur Anzeige von Warninformationen und Betriebsstunden	●
Fahrpedal mit abnehmbarem Handbedienungshebel	●
Doppelte Stereo-Lautsprecher	●
Tassenhalter	●
Kleiderhaken	●
Bodenmatte	●
Einziehbarer Sicherheitsgurt [51 mm [2 Zoll] breit]	●
Schalter für hohe und niedrige Fahrgeschwindigkeit	●
Ein-Tasten-Boost-Modus	●
Reserveschalter für Anbaugeräte	●
Sonnenschutz, Dach	●
Schiebedach oben	●
Scheibenwischer mit Intervallfunktion	●
Aktenpaket	●
Warmhalte- und Kühlbox	●
Notausstieg an der Heckscheibe	●
Hammer für Notausstieg	●

Unterwagen

Schmaler Unterwagen (2990 mm)	●
Standard-Unterwagen (3190 mm)	○
Standard-Unterwagen (3340 mm)	○
2 x 3 Raupenschutz	●
2 x 49 Kettenplatte, 2 x 9 Stützrollen	●
2 × 51 Kettenplatte , 2 × 9 Laufrollen	○
2 x 2 Umlenkrolle oben	●
2 × 2 Zugöse am unteren Fahrwerk	●
600 mm (24 Zoll) Dreistegplatten	●
Einstellung Schutzvorrichtung: Dichtungsplatte für den Unterwagen, Dichtungsplatte für den Fahrantrieb	●
700 mm (28 Zoll') Dreistegplatten	○
800 mm (31 Zoll')Dreistegplatten	○
Kettengummiblock	○

Anbaugerät

Ausleger 6,4 m	●
Stiel 3,2 m	●
1,7 m^3 Felslöffel	●
Stiel 2,9 m	○
Stiel 2,67 m	○
1,9 m^3 Felslöffel	○
2,1 m^3 verstärkte Löffel	○
31 Zoll breite Grablöffel	○

Elektronisches System

Batterie [2× 850 CCA]	●
70-A-Lichtmaschine	●
7,8-kW-Anlasser	●
5-V-USB-Anschluss	●
Not-Aus-Schalter an der Kabine	●
Kamera rechts	●
Rückfahrkamera	●
270° Sichtbereich	○
Bluetooth- und AM-FM-Radio am Monitor	●
DAB-, Bluetooth- und AM-FM-Radio am Monitor	○
Fahrtsummer mit Schalter	●
Rundumleuchte	●
2 LED-Frontscheinwerfer an der Kabine	●
1 LED-Rückscheinwerfer an der Kabine	●
2 LED-Scheinwerfer am Ausleger	●
12-V-Stromschnittstelle	●
24-V-Netzanschluss	○
Deckenleuchte	●

Gegengewicht

6,9 t Gegengewicht	●

Schmiersystem

Automatisches Schmiersystem	○
Manuelle Konzentration von Ausleger und Stiel	●

Sicherheit

Seitenaufprallträger	○
Fahrttürschlösser und Fahrerhausschlösser	●
Alarmhupe	●
Schnellwechslerschalter mit Summer	●
Isolierplatte zwischen Motor und Ölpumpenkammer	●
Batterie-Trennschalter	●
Überhitzungsalarm	●
Sicherheitsgeländer und Pedale	●
Antirutschplatte/ -paste	●
Hydraulikunterbrechungshebel	●
Rückspiegel rechts und links	●
Gegengewicht-Rückspiegel	○
Sicherheitsventile für Auslegerzylinder	●
Sicherheitsventil für Stielzylinder	●
Überrollschutz [ROPS]	●
Bediener-Schutzvorrichtung [OPG]	○
Sicherheitsnetz an der unteren Frontscheibe	●

Standard: ●
Optional: ○

- Einige dieser serienmäßigen oder optionalen Ausstattungen sind möglicherweise für bestimmte Märkte nicht verfügbar.
- Die Abbildungen können Anbaugeräte und optionale Ausstattungen enthalten, die in Ihrer Region nicht verfügbar sind.
- Werkstoffe und Spezifikationen können ohne Vorankündigung geändert werden.
- Bitte wenden Sie sich an Ihren XCMG-Händler vor Ort, um weitere Informationen zur Verfügbarkeit zu erhalten oder um die Maschine an Ihre Anwendungen anzupassen.

Optimale Serviceleistungen, XCMG-Garantie



Von XCMG zugelassene Anbaugeräte



Originalteile



Garantieverlängerung



Finanzierungslösungen



Wartungsvertrag



Telematik

Professionelle integrierte Komplettlösungen

Die XCMG-Gruppe hat sich aufgrund der Qualität, Zuverlässigkeit und Langlebigkeit ihrer Baumaschinen einen guten Ruf erworben. Darüber hinaus hat die XCMG nach und nach ein Servicenetzwerk aufgebaut, um allen Kunden vor Ort dauerhaft integrierte und hocheffifiziente Komplet_x0002_tlösungen anbieten zu können.

Umfassendes Serviceangebot für Sie bereit

Um so schnell wie möglich auf Ihre Bedürfnisse reagieren zu können,sind die XCMG-Experten von einem unserer Standorte in Ihrer Nähe auf dem Weg zu Ihrer Baustelle. Es stehen Ihnen eine ganze Reihe von Serviceleistungen zur Verfügung, um Ihre Gesamtbetriebskosten zu senken und Ihren Umsatz zu steigern.



Weltweites Ersatzteil system von XCMG

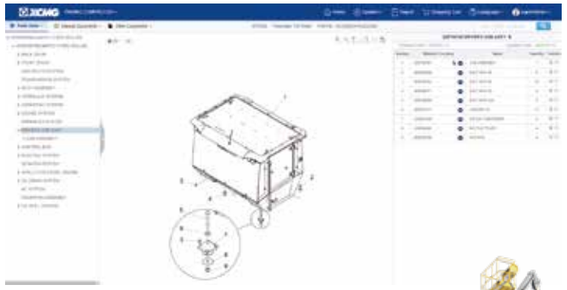

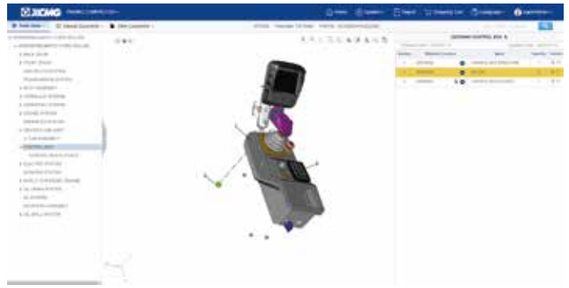



Mobile Kräne



Bagger



Hubarbeitsbühnen



Radlader



Asphaltwalzen

















