Alle Rechte vorbehalten

Werkstoffe und Spezifikationen können ohne Vorankündigung geändert werden.
Die auf den Fotos abgebildeten Maschinen können zusätzliche Ausrüstungen
umfassen. Fragen Sie Ihren XCMG-Händler für verfügbare Optionen.

XCMG FÜR IHREN ERFOLG

XCMG European Sales and Services GmbH
Adresse: Europark Fichtenhain B 4,47807 Krefeld, Deutschland
Tel: +49 (0) 2151 8206 890
Fax: +49 (0) 2151 8206 899
E-Mail: info@xcmg-ess.de

XUZHOU CONSTRUCTION MACHINERY GROUP IMP. & EXP. CO., LTD
Address: No.1, Tuolanshan Road, Xuzhou Economic Developing Zone, Jiangsu, China 221004
Tel: + 86(0) 516 8773 9703
Fax: + 86(0) 516 8773 9230
E-Mail: europe@xcmg.com

www.xcmg.com

Kompaktbagger XE18E

STAGE V COMPLIANT



Nennleistung:	11,8 kW
Betriebsgewicht:	1,8 t
Standard-Löffelvolumen:	0,04 m^3





































XCMG STELLT SICH VOR

Der Konzern XCMG wurde 1943 gegründet. Seit der Gründung hat sich XCMG zu einem der weltweit größten Baumaschinenersteller entwickelt. Heute kann XCMG ein sehr breitgefächertes Maschinenprogramm anbieten, dessen Produkte technisch führend und außerordentlich wettbewerbsfähig sind. Über das Programm der Baumaschinen hinaus werden bei XCMG schwere LKW, Bergbaumaschinen, Fahrzeuge zur Straßenreinigung und zur Brandbekämpfung, sowie Maschinenkomponenten gefertigt.
XCMG verfügt über ein globales Netzwerk von Tochterunternehmen für Forschungs- und Entwicklungsprojekte. Das Technologiezentrum befindet sich am Stammsitz in China. Weitere F&E Standorte sind in den USA, in Deutschland, Brasilien und Indien beheimatet. Darüber hinaus gibt es Produktionsstätten in China, den USA, Deutschland, den Niederlanden, Polen, Österreich, Brasilien, Indien und Usbekistan. Zum XCMG Konzern gehört seit einigen Jahren auch die Firma Schwing, der Spezialist für Transportbetontechnologie, außerdem Komponentenhersteller wie FT und AMCA. Es ist die Leistungsfähigkeit dieses globalen Netzwerks aus Forschungs-, Entwicklungs- und Produktionsstandorten, die XCMG zu dem Brachen führenden globalen Baumaschinenhersteller gemacht hat.
Vor mehr als 30 Jahren hat XCMG als Hersteller Nr. 1 in der chinesischen Baumaschinenindustrie damit begonnen die Grundlagen für unsere globalen Strukturen zu schaffen. Heute verfügen wir weltweit über 42 Niederlassungen, 315 Vertragshändler und 526 Servicepartner. Und wir freuen uns darauf weitere Partner gewinnen zu können, die mit uns den Weg an die Branchenspitze gehen.

XCMG IN EUROPA

Mit dem Sprung nach Europa im Jahr 2012 hat XCMG vor Ort Abteilungen für Forschung und Entwicklung, lokalem Vertrieb, Lieferkettenmanagement und einem integrierten Kundendienst- und Schulungszentrum aufgebaut. Heute verfügt XCMG über drei Niederlassungen mit mehr als hundert multinationalen Mitarbeitern, von denen mehr als die Hälfte als Ingenieure in Forschung und Entwicklung tätig sind:
ERC: XCMG European Research Center GmbH **EPC: XCMG European Purchasing Center GmbH**
ESS: XCMG European Sales and Service GmbH
Unser professionelles F&E-Team vor Ort und unsere hochmoderne Innovationsplattform garantieren, dass unsere Produkte bis ins kleinste Detail auf die unterschiedlichen Bedürfnisse unserer europäischen Kunden abgestimmt sind.

Hohe Leistung auch in beengtem Umfeld

Eine Kleinmaschine mit hoher Leistung

Dieser Minibagger ist für die harten Aufgaben von heute gerüstet. Der XE18E mit einem Schutzdach OPG/TOPS/ROPS (ISO 3471) bietet hervorragende
Rundumsicht, hohe Standfestigkeit, optimalen Komfort und erhöhte Sicherheit. Der XE18E ist dank der folgenden fortschrittlichen Funktionen für schwierige Arbeiten in engen Bereichen, die eine präzise Bedienung und Spitzenleistung erfordern, einsatzbereit: Null-Heck-Schwenkung, hydraulisch verstellbarer Unterwagen, Auslegerschwenkung, kurzer und langer Stiel sowie leistungsstarke Grabkräfte. Darüber hinaus zeichnet sich der XE18E durch hohe Zuverlässigkeit, niedrige Betriebskosten und überragende Effizienz aus und ist damit der ideale Minibagger für eine Vielzahl von anspruchsvollen Aufgaben.

Null-Heckschwenkung

Mit der Null-Heckschwenkung wird selbst der engste Raum zu einem effizienten Arbeitsplatz. Das Heck bleibt immer innerhalb der Breite der Raupen (wenn sie ausgefahren sind) und der Oberwagen lässt sich mit absoluter Sicherheit und Zuversicht im gesamten 360-Grad Wenderadius drehen. Bei der Entwicklung des XE18E mit Nullheck standen die Ausgewogenheit und der schnelle und reibungslose Betrieb im Vordergrund.Das Ergebnis ist ein kompakter Bagger mit hervorragender Balance, der sein volles Potenzial in städtischen Umgebungen, im Landschaftsbau und bei kleineren Abbrucharbeiten in und außerhalb von Gebäuden entfaltet.



Verstellbarer Unterwagen

Der verstellbare Unterwagen gehört zur Serienausstattung des XE20E. Einerseits verleiht dieses variable System dem XE20E die Flexibilität, um extrem schmale Durchfahrten auf seinem Weg zum Einsatz passieren zu können. Zum anderen sichert die breite Einstellung hohe Standsicherheit, und damit eine stabile Basis für hohe Grabkräfte und große Ladehöhen.



Auslegerschwenkung

Die Schwenkung des Auslegers nach links und rechts ermöglicht den Einsatz unter komplexen Bedingungen, z. B. beim Graben an parallelen Wänden oder bei Arbeiten in engen Räumen.

Serienmäßige Doppelrohrleitung AUX1 für Anbaugeräte

Die Hilfsleitung ermöglicht sowohl eine Einweg- als auch eine Zweiweg-Hydraulikregelung zur leichten Bedienung von Anbaugeräten.

Bedienkomfort

Großräumiges Bedienerumfeld mit hervorragender Ergonomie

Der XE18E überzeugt durch ein optimales Bedienerumfeld, das zusammen mit der hervorragenden Rundumsicht für höchsten Bedienkomfort und Sicherheit sorgt. Bei der Konzeption dieser Maschine stand der Bediener im Mittelpunkt - sie bietet optimale Ergonomie für Bediener aller Größen. Der Zugang zum Sitz ist dank des großen Einstiegs bequem.

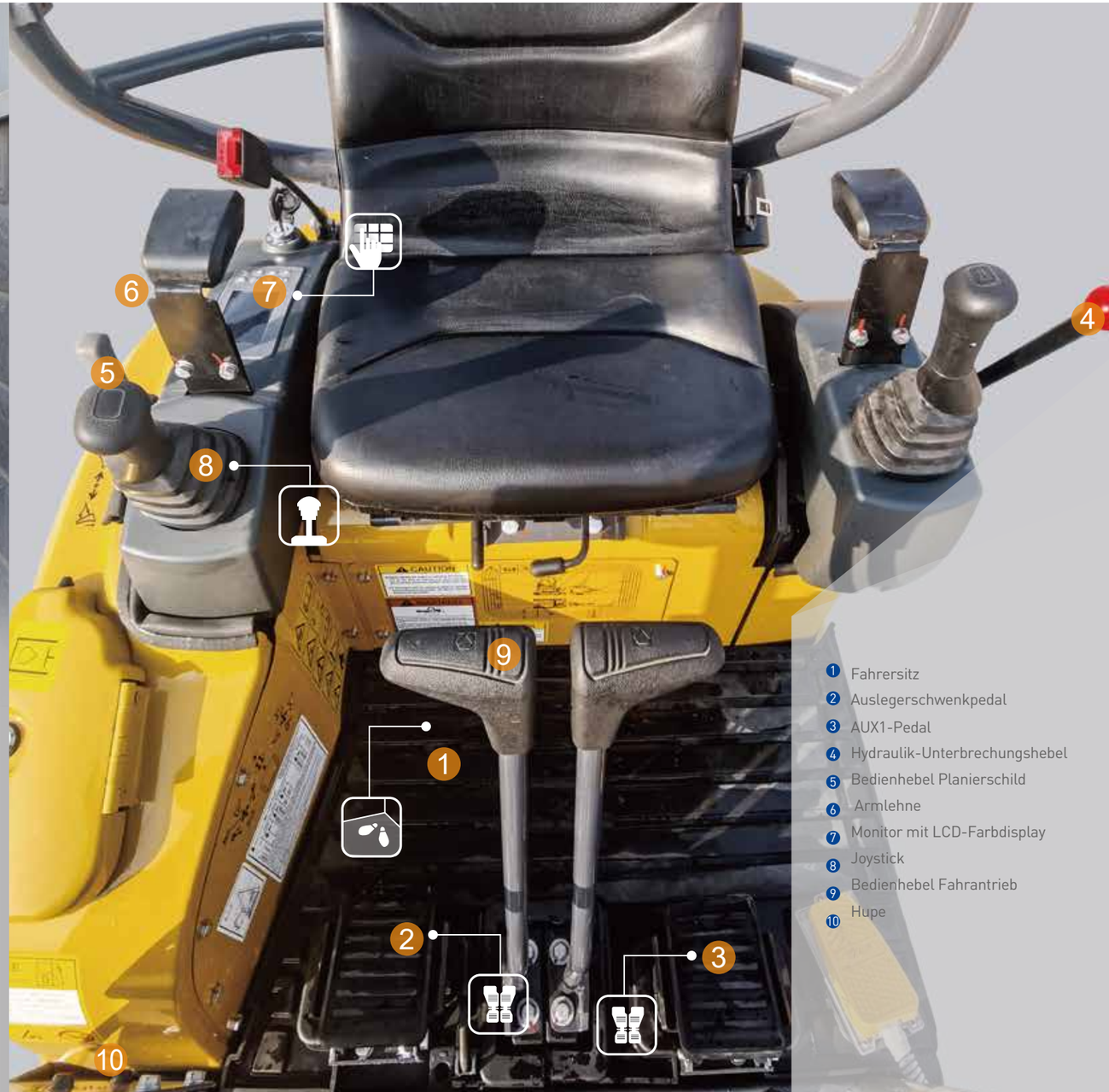

Hohe Wartungsfreundlichkeit

Bequemer Servicezugang

Bei der Entwicklung des XE18E wurde hohes Augenmerk auf Service- und Wartungsfreundlichkeit gelegt. Durch die zentrale Zusammenführung alle Komponenten, die täglicher Wartung bedürfen, fallen die Kontroll- und damit die Standzeiten besonders kurz aus.







Die Konstruktion des XE18E ist auf geringe Unterhaltskosten hin ausgerichtet. Lange Wartungsintervalle erhöhen der Verfügbarkeit der Maschine auf der Baustelle. Bei Bedarf erhalten Sie Unterstützung bei Ihrem XCMG Partner und dessen sorgfältig geschultem Team.

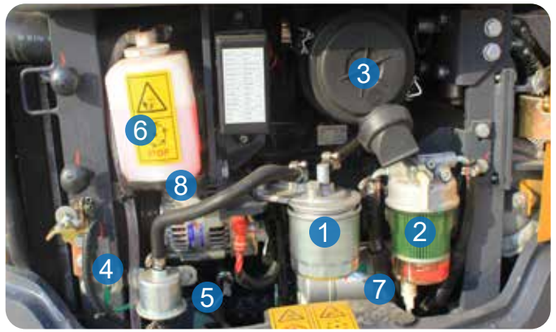

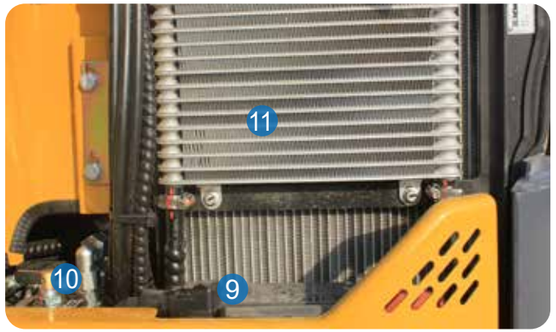

1. Kraftstofffifilter
2. Wasser-/Sedimentabscheider
3. Luftfifilter
4. Motorölfifilter
5. Motorölstand-Schauglas
6. Kühlmittel
7. Anlasser
8. Lichtmaschine
9. Batterie
10. Hauptschalter
11. Kühler und Ölkühler

Technische Daten

Motor

	XE18E
Hersteller/Modell	Kubota/D902/EU Stage V
Kraftstoff/Kühlung	Diesel, flüssiggekühlt
Anzahl der Zylinder	3
Hubraum	898 cm^3
Ausgangsleistung	11,8 kW (15,8 PS)/2300 U/min (ISO 14396)
Maximales Drehmoment	51,3 Nm/1800 U/min
Bohrung × Hub	72 mm×73,6 mm
Lichtmaschine	12 V/40 A

Hydrauliksystem

Diese Ausführung von XCMG ermöglicht die getrennte und kombinierte Bedienung aller Funktionen durch vorgesteuerte Hydraulikhebel.

• Pumpe

	XE18E
Typ	Variable Axial-Kolbenpumpe
Maximale Fördermenge	64,4 l/min
AUX1 maximale Fördermenge	20 l/min
AUX1 Nenndruck	150 bar

• Maximaler Systemdruck

	XE18E
Ausleger	253 bar
Stiel/Löffel/Unterwagen	253/253/210 bar
Schwenkwerk	110 bar

Unterwagen

Verstellbarer Unterwagen ist mit Schwerlast-Fahrwerk ausgestattet, das dank seiner vollverschweißten, spannungsfreien Ausführung äußerst belastungsfähig ist. Eine lange Lebensdauer wird durch die Verwendung erstklassiger Materialien gewährleistet: hydraulische Kettenspanner mit stoßdämpfenden Rückstellfedern, lebensdauergeschmierte Laufrollen und Umlenkrollen.

• Laufwerkskomponenten

	XE18E
Untere Rollen (pro Seite)	3
Kettenplatte	Gummi
Laufwerkslänge	1590 mm
Kettenbreite	230 mm



Füllmengen

	XE18E
Kühlsystem (Kühlerkapazität)	4 L
Filter Motorschmieröl	3,8 L
Kraftstofftank	17 L
Hydrauliktank	18 L
Hydrauliksystem	14,2 L

Umweltschutz

Die gemessenen Geräuschwerte entsprechen den gültigen Richtlinien (dynamisches Messverfahren)

• Geräuschemission

	XE18E
Schallleistungspegel LwA (ISO 6395)	93 dB(A)

Schwenkwerk

Drehmomentstarker Axial-Kolbenmotor mit einem in Öl getauchten Planetenuntersetzungsgetriebe. Der Drehkranz ist ein einreihiges Schrägkugellager mit induktionsgehärteter Innenverzahnung. Innenverzahnung und Ritzel in Schmiermittel getaucht. Eine Zwei-Positionen-Schwenkverriegelung sichert den Oberwagen für den Transport.

• Schwenksystem

	XE18E
Auslegerschwenkung, rechts	60°
Auslegerschwenkung, links	50°
Drehzahl	9 U/min

Antrieb

Jede Raupe wird von einem unabhängigen, drehmomentstarken Axialkolbenmotor über ein Planetenuntersetzungsgetriebe angetrieben. Zwei Bedienhebel sorgen bei Bedarf für eine ruckfreie Fahrt.

• Geschwindigkeit und Zugkraft

	XE18E
Fahrgeschwindigkeit (langsam – schnell)	2,1 – 3,1 km/h
Zugkraft	15,6 kN
Steigfähigkeit	30°

Grabkleistung (ISO 6015)

	XE18E
Reißkraft Standard Stiel (ISO 6015)	10 kN
Reißkraft Langer Stiel (ISO 6015)	8 kN
Brechkraft an der Löffelschneide (ISO 6015)	16 kN

Gewicht

	XE18E
Betriebsgewicht mit Kabine und Löffel (ISO 6016)	1795 kg
Bodendruck mit Gummiketten	0,29 kgf/cm^2
Transportgewicht (ohne Anbaugeräte)	1720 kg
Gewicht der Stahlketten	103 kg
Gewicht der Gummiketten	62 kg
Zusatzgewicht für langen Stiel	12 kg

Hublastwerte

XE18E

■ Kabine • Standard-Stiel (950 mm) • Unterwagen ausgefahren • ohne Löffel

Hubhöhe	Hubkapazität in Längsrichtung				Hubkapazität im gesamten Schwenkbereich				Max. Reichweite (mm)
	Hubkapazität bei max. Reichweite (kg)	1,0 m	2,0 m	3,0 m	Hubkapazität bei max. Reichweite (kg)	1,0 m	2,0 m	3,0 m	
2 m	313,2		*296,2		256,8		*296,2		2946
1 m	258,3		536,2	296,7	211,2		427,8	242,3	3301
0 m	256,8		500,6	285,8	208,9		394,7	231,7	3249
-1 m	316,9	*970,1	497,3		255,6	*970,1	391,6		2760

■ Kabine • langer Stiel (1120 mm) • Unterwagen ausgefahren • ohne Löffel

Hubhöhe	Hubkapazität in Längsrichtung				Hubkapazität im gesamten Schwenkbereich				Max. Reichweite (mm)
	Hubkapazität bei max. Reichweite (kg)	1,0 m	2,0 m	3,0 m	Hubkapazität bei max. Reichweite (kg)	1,0 m	2,0 m	3,0 m	
3 m	*290,9				*290,9				2175
2 m	*299,7			*299,9	230,5			246,5	3125
1 m	*280,4		*508,4	*329,1	192,7		424,1	237,6	3457
0 m	*261,7		*586,1	*327,6	190,5		385,5	225,5	3408
-1 m	*248,1	*905,4	*450,1		228	*905,4	380,7		2953

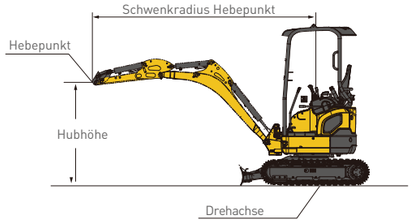

: Hubkapazität in Längsrichtung
: Hubkapazität im gesamten Schwenkbereich

1. Die Hubkapazität basiert auf der Standardnorm ISO10567.
2. * = Die maximale Hubkapazität wird durch die Hydraulikleistung der Maschine begrenzt.
3. Die Hubkapazität beträgt nicht mehr als 87% der hydraulischen Leistung bzw. 75 % der Kipplast bei ebenem und festem Untergrund.
4. Der Bediener muss mit dem Betriebs- und Wartungshandbuch der Maschine vertraut sein.Die örtlichen Vorschriften zum sicheren Betrieb von Maschinen müssen jederzeit eingehalten werden.
5. Die Hubdiagramme beziehen sich nur auf Maschinen, die ursprünglich von XCMG gebaut wurden: ohne Hubketten und sonstige Hubvorrichtungen.
6. Wenn der Bagger zum Heben oder Handhaben von Materialien verwendet wird, muss er den örtlichen Vorschriften entsprechen.



Abmessungen und Arbeitsbereich

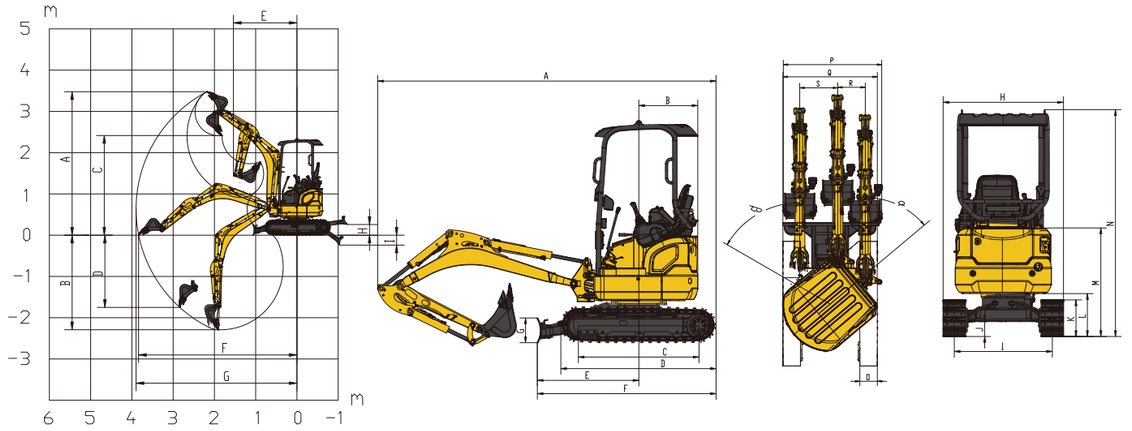

■ Arbeitsbereich

		XE18E
A	max. Einstechhöhe – Standard-Stiel	3475 mm
	max. Einstechhöhe – langer Stiel	3495 mm
B	max. Grabtiefe – Standard-Stiel	2290 mm
	max. Grabtiefe – langer Stiel	2450 mm
C	max. Ausschütthöhe – Standard-Stiel	2415 mm
	max. Ausschütthöhe – langer Stiel	2550 mm
D	max. Einstechtiefe / vertikale Wand – Standard-Stiel	1750 mm
	max. Einstechtiefe / vertikale Wand – langer Stiel	1970 mm
E	min. vorderer Schwenkradius – Standard-Stiel	1550 mm
	min. vorderer Schwenkradius – langer Stiel	1580 mm
F	max. Grabradius auf Standniveau – Standard-Stiel	3840 mm
	max. Grabradius auf Standniveau – langer Stiel	3950 mm
G	max. Grabradius – Standard-Stiel	3900 mm
	max. Grabradius – langer Stiel	4005 mm
H	max. Hubhöhe Planierschild	260 mm
I	max. Schürftiefe Planierschild	180 mm

■ Abmessungen

		XE18E
A	Transportlänge	3560 mm
B	Heckschwenkradius	620 mm
C	Abstand Antriebs- zu Leitrad	1270 mm
D	Laufwerkslänge	1590 mm
E	Planierschild, max. Radius auf Standniveau	1055 mm
F	Unterwagenlänge	1880 mm
G	Planierschildhöhe	258 mm
H	Transportbreite	990/1240 mm
I	Laufwerkbreite	706/1010 mm
J	min. Bodenfreiheit	145 mm
K	Kettenhöhe	380 mm
L	Bodenfreiheit Gegengewicht	455 mm
M	Höhe Unterwagen	1135 mm
N	Transporthöhe	2348 mm
O	Kettenbreite	230 mm
P	Betriebsbreite bei max. Schwenkwinkel rechts	1300 mm
Q	Betriebsbreite bei max. Schwenkwinkel links	1235 mm
R	max. Auslegerablenkung rechts	335 mm
S	max. Auslegerablenkung links	500 mm
a	max. Ausleger-Schwenkwinkel rechts	50
ß	max. Ausleger-Schwenkwinkel links	60

› Standard- und Sonderausstattung

■ Motor

Kubota Motor D902, EU Stage V	●

■ Hydrauliksystem

Einweg- oder Zweiwegleitung (AUX1)	●
Sicherheitssperrventil für Planierschild	●

■ Kabine

OPG/TOPS/ROPS (ISO 3471)-Schutzdach	●
Verstellbarer Sitz mit aufrollbarem Gurt	●
LCD-Farbmonitor	●
Steuerfußpedal AUX1	●
Klappbare und ergonomische Pedale	●

■ Unterwagen

Verstellbarer Unterwagen (990/1240 mm)	●
Einfach ausfahrbares Schild	●
Zurröse	●
Gummiketten 230 mm	●
Stahlketten 230 mm	○

■ Sicherheit

Motorüberhitzungswarn- und Wiederanlaufsicherungssystem	●
Hydraulikunterbrechungshebel	●
Arbeitsscheinwerfer (ein Stück am Ausleger)	●
Batterieabschaltung	●

■ Weiteres

Standard-Stiel 950 mm	●
Langer Stiel 1120 mm	○
Allzweck-Löffel 0,04 m³	○
Schnellwechsler, Anbaugeräte wie Hammer, Zweischaufelgreifer	○

Standard: ●
Optional: ○

· Einige dieser serienmäßigen oder optionalen Ausstattungen sind möglicherweise für bestimmte Märkte nicht verfügbar.
· Die Abbildungen können Anbaugeräte und optionale Ausstattungen enthalten, die in Ihrer Region nicht verfügbar sind.
· Werkstoffe und Spezifikationen können ohne Vorankündigung geändert werden.
· Bitte wenden Sie sich an Ihren XCMG-Händler vor Ort, um weitere Informationen zur Verfügbarkeit zu erhalten oder um Ihre Maschine an Ihre Anwendungsanforderungen anzupassen.

Optimale Serviceleistungen, XCMG-Garantie



Von XCMG zugelassene Anbaugeräte



Originalteile



Garantieverlängerung



Finanzierungslösungen



Wartungsvertrag



Telematik

Professionelle integrierte Komplettlösungen

Die XCMG-Gruppe hat sich aufgrund der Qualität, Zuverlässigkeit und Langlebigkeit ihrer Baumaschinen über viele Jahre einen guten Ruf erworben. Darüber hinaus verfügt XCMG über ein Servicenetzwerk, das allen Kunden vor Ort jederzeit integrierte und hocheffiziente Komplettlösungen anbietet.

Das volle Leistungsspektrum steht für Sie bereit

Die XCMG-Experten stehen bei Bedarf an einem unserer Händler Standorte in der Nähe Ihrer Baustelle bereit, damit wir so schnell wie möglich auf Ihre Bedürfnisse reagieren zu können. Zusätzlich steht Ihnen eine ganze Reihe von Dienstleistungen zur Verfügung, die Ihre Gesamtbetriebskosten senken und Ihren Umsatz steigern.



Weltweites XCMG-Ersatzteilsystem

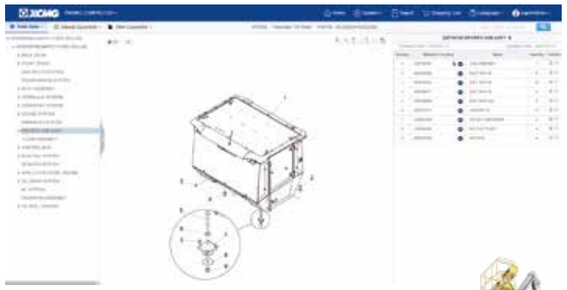

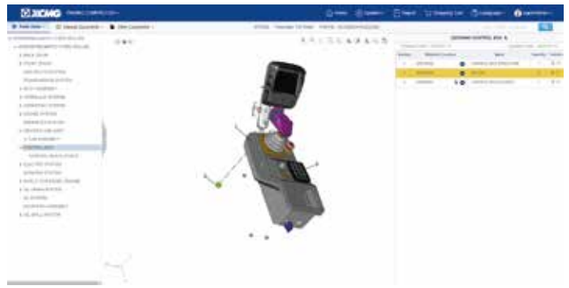



Mobile Kräne



Bagger



Hubarbeitsbühnen



Radlader



Straßenbaumaschinen

















