Alle Rechte vorbehalten
Werkstoffe und Spezifikationen können ohne Vorankündigung geändert werden.
Die auf den Fotos abgebildeten Maschinen können zusätzliche Ausrüstungen umfassen.
Erkundigen Sie sich bei Ihrem XCMG-Händler nach den verfügbaren Optionen.

XCMG für ihren Erfolg

XCMG European Sales and Services GmbH
Adresse: Europark Fichtenhain B4, 47807 Krefeld Deutschland
Tel: +49 (0) 2151 8206 890
Fax: +49 (0) 2151 8206 899
E-Mail: info@xcmg-ess.de

XUZHOU CONSTRUCTION MACHINERY GROUP IMP. & EXP. CO., LTD
Adresse: No.1, Tuolanshan Road, Xuzhou Economic Developing Zone, Jiangsu, China 221004
Tel: + 86(0) 516 8773 9703
Fax: + 86(0) 516 8773 9230
E-Mail: europe@xcmg.com

www.xcmg.com

Hydraulikbagger

XE260E
XE260EN

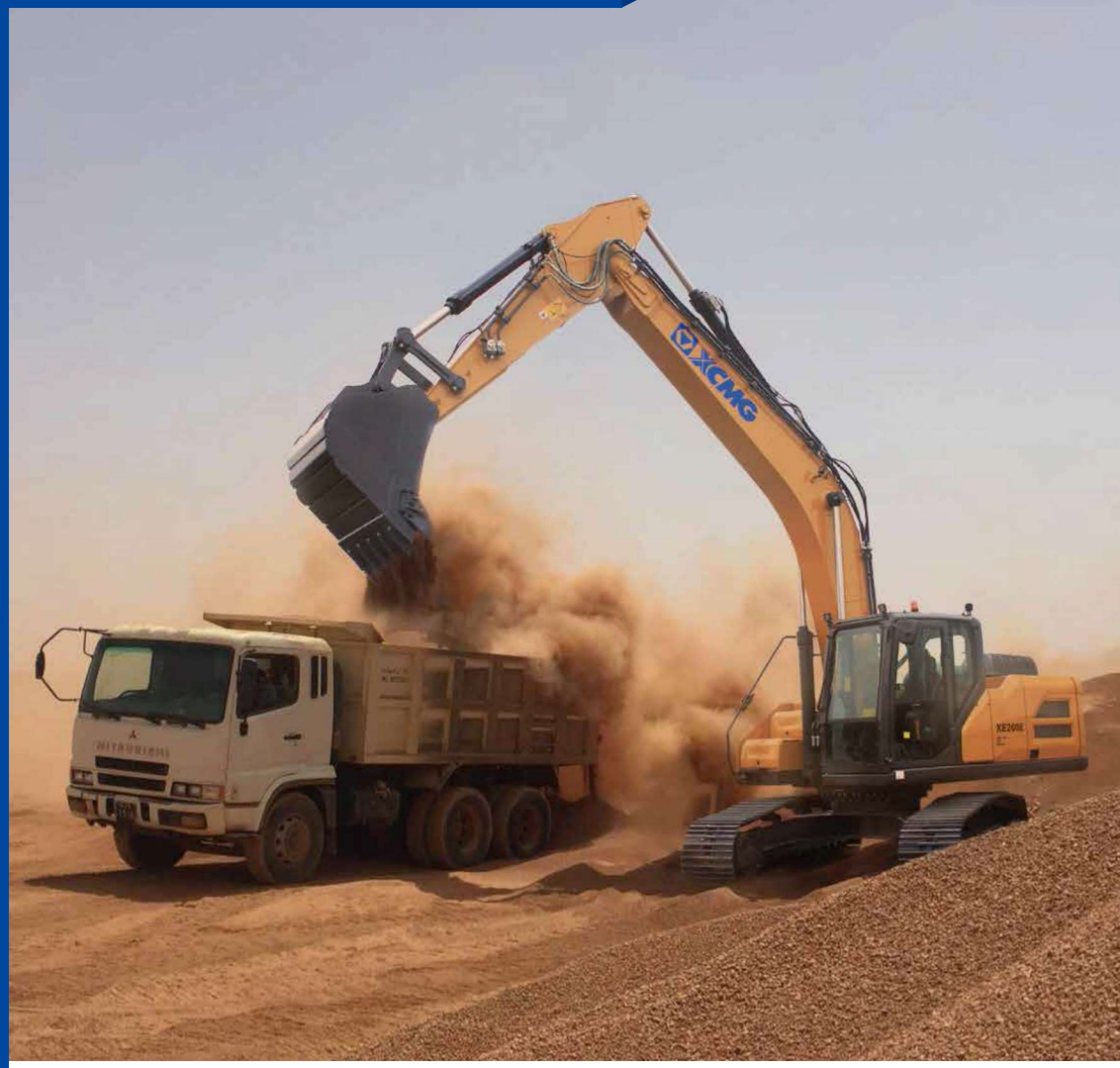

Nennleistung: 145 kW
Betriebsgewicht: 26800-27450 kg
Fassungsvermögen des Löffels: 1,0-1,4m³





EINFÜHRUNG VON XCMG

XCMG wurde 1943 gegründet und ist ein multinationaler Konzern mit dem umfassendsten Angebot an wettbewerbsfähigen, einflussreichen Produkten in der Baumaschinenindustrie. Unser Unternehmen deckt acht Schwerpunkte ab: Baumaschinen, schwere LKW, Bergbaumaschinen, Abwasseranlagen, Maschinenkomponenten, Bauwesen, Finanzdienstleistungen und die IKT-Branche. XCMG hat ein globales F&E-Netzwerk mit insgesamt sechs Zentren in China, den USA, Deutschland, Brasilien und Indien aufgebaut, mit dem nationalen Technologiezentrum in China als Herzstück. Neben einer Reihe von Produktionsstätten in China, den USA, Deutschland, den Niederlanden, Polen, Österreich, Brasilien, Indien und Usbekistan verfügen wir über zwei komplette Maschinenmarken (XCMG, Schwing) und mehrere Komponentenmarken, einschließlich FT und AMCA. Es ist die Stärke dieses globalen F&E-Netzwerks und der Fertigungsbetriebe, die XCMG zu dem branchenführenden globalen Baumaschinenhersteller gemacht hat, der wir heute sind.
Seit mehr als 30 Jahren hat XCMG als die Nummer 1 der chinesischen Baumaschinenindustrie die Grundlage für die Entwicklung im Ausland gelegt. Heute haben wir 42 Niederlassungen und Büros, 315 Vertriebshändler sowie 526 Vertragspartner in 188 Ländern und Regionen weltweit und unser Wachstum schreitet immer noch schnell voran.

XCMG IN EUROPA

Seit der Gründung im Jahr2012 ist XCMG beständig dabei, ein komplettes Netzwerk aufzubauen: F&E-Abteilung, lokaler Vertrieb, Lieferkettenmanagement und ein integriertes Kundendienst- und Schulungszentrum. Mit drei Niederlassungen beschäftigt XCMG heute über 100 multinationale Mitarbeiter in Europa, von denen mehr als 50 % F&E-Ingenieure sind:
ERC: XCMG European Research Center GmbH EPC: XCMG European Purchasing Center GmbH
ESS: XCMG European Sales and Services GmbH
Unser professionelles F&E-Team vor Ort und unsere hochmoderne Innovationsplattform garantieren, dass unsere Produkte bis ins kleinste Detail auf die unterschiedlichen Bedürfnisse der europäischen Kunden abgestimmt sind.

XCMG SCHWING Stetter AMCA FLUITRONICS hydraulic systems

Der XCMG XE260E/XE260EN baut auf dem guten Ruf der Vorgängerserie auf, der auf Qualität, Zuverlässigkeit und Langlebigkeit beruht. Die Verbesserungen sorgen für die klassenbeste Kraftstoffeffizienz, ohne dabei Kompromisse bei der Leistung einzugehen, und reduzieren Emissionen und Verbrauch bei gleichzeitiger Steigerung der Produktivität.

Wenn Sie Ihre Aufgaben mit einer zuverlässigen Marke erledigen möchten, können Sie sich auf XCMG verlassen und brauchen sich nicht weiter umzusehen als unseren XE260E/XE260EN.



ZUVERLÄSSIGKEIT

Selbst unter schwierigsten Umgebungsbedingungen hat XCMG seine Zielsetzung erfolgreich verfolgt, langlebige Produkte herzustellen. XCMG weist bereits eine lange Beziehung zu den besten Komponentenherstellern der Welt auf. Motoren von Cummins, hydraulische Pumpen von Kawasaki KPM, Hauptregelventil und Schwenkmotor sowie hochklassige Fahrmotoren gewährleisten beste Leistung. Überbemessene Zylinder, zusammen mit langlebigen verstärkten Bolzen, Scheiben und Muffen aus Polymer, sorgen für beste Leistung bei unveränderter Langlebigkeit.

PRODUKTIVITÄT UND EFFIZIENZ:

Starke und unübertroffene Schaufel- und Armgrabkräfte verleihen dem XE260E/XE260EN die Fähigkeit, die anspruchsvollsten Aufgaben auf Ihrer Baustelle mit ausgezeichneter Produktivität und Effizienz zu erfüllen.

SICHERHEITSLÖSUNGEN:

Eine Rückfahrkamera, eine Seitenkamera, große Seitenspiegel, eine leistungsstarke LED-Beleuchtung sowie rutschfeste Stufen und Plattformen. Geländer für sicheren Zugang zum Oberwagen. Die ROPS-Kabine (Roll Over Protective Structure) und OPG-Kabine (OPG - Operator Protective Guard) gewährleisten die Sicherheit des Bedieners.

VIELSEITIGKEIT:

Mehrere Ausleger- und Stielgrößen sowie spezielle Konfigurationen sind verfügbar, um jede Aufgabe, die Ihr Geschäft erfordert, effizient zu erledigen.

BEDIENERFREUNDLICHE ANBAUGERÄTE:

Standardmäßig ein- und zweiseitige Hilfshydraulikleitungen (AUX1) für Anbaugeräte wie Hammer und Greifer; und zweiseitige Hilfshydraulikleitungen (AUX2) für rotierende Anbaugeräte wie Greifer und Schere.

KOMFORT.

Die neue, modernisierte Fahrerkabine bietet viel Platz, verbessert die Ergonomie bei der Bedienung, ist geräusch- und vibrationsarm und bietet eine hervorragende Rundumsicht Standardmäßig verfügen alle unsere Maschinen über einen komplett einstellbaren beheizbaren Luftfederungssitz und eine Klimaanlage mit Klimaregelung.

STEUERBARKEIT:

8 Anbaugeräte und 3 Leistungsmodi, proportionale Steuerung mit einem bedienerfreundlichen 8-Zoll-TFT-LCD-Farbmonitor.

LEISTUNGSSTARKER MOTOR:

Außergewöhnlich leistungsstark und kraftstoffsparend mit hohem Drehmoment bei niedrigen Drehzahlen - der Stufe V-konforme Cummins B6.7-Motor ist mit einem Dieselpartikelfilter (DPF) und dem dazugehörigen Regenerationssystem für weniger Emissionen ausgestattet.

FORTSCHRITTLICHE FILTERATION:

Leicht zugängliche, hocheffiziente Filter und Reiniger, die alle Verunreinigungen von Ihrer Baustelle entfernen und Ihre Investition bestmöglich schützen.

EINFACHE UND LEICHTE WARTUNG:

Einfacher Zugang zu allen Fächern. Wartungs- und Servicedaten sind direkt vom Monitor abrufbar.

LANGLEBIGKEIT DES UNTERWAGENS:

Der von CAE entwickelte X-förmige Unterwagen sorgt für eine gleichmäßige Gewichtsverteilung, erhöht die Stabilität und Haltbarkeit und verhindert Schäden durch Steine und Schutt.

Hervorragende Leistung und Kraftstoffeinsparung

Leistung ohne Kompromisse

Mit dem XE260E/XE260EN können Sie Ihre Aufgaben effizient und komfortabel erledigen.
Das optimierte Kawasaki-KPM-Hydrauliksystem sorgt dafür, dass die gesamte Motorleistung bestmöglich genutzt wird, indem es auf sanfte Art und Weise eine präzise maximale Pumpleistung liefert.
Leistung hat die Grabkraft, die Hubkapazität und die Zugkraft zuverlässig erhöht.
Eine höhere Kraftstoffeffizienz bedeutet, dass Sie die Kosten niedrig halten und die Umweltbelastung reduzieren können.

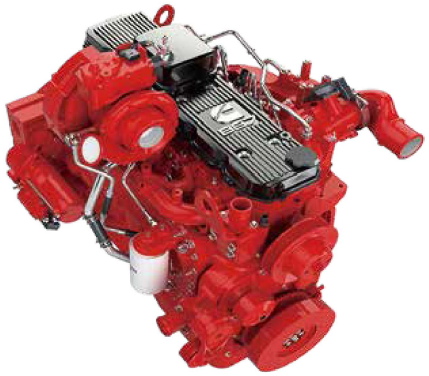







POWER-MATCH-TECHNOLOGIE

Der XE260E/ XE260EN ist mit einem Cummins B6.7-Motor ausgestattet. Dieser Motor ist für seine hervorragende Kraftstoffeffizienz, Zuverlässigkeit und langen Wartungsintervalle bekannt und bietet eine außergewöhnliche Leistung und ein hohes Drehmoment bei niedrigen Drehzahlen.
Die SCR-Technologie (Selective Catalytic Reduction) - kombiniert mit einem Dieselpartikelfilter (DPF) - gewährleistet die Einhaltung der Stufe V.
Wenn der Motor das Herz des Baggers ist, dann ist das XICS (XCMG Intelligent Control System) sein Gehirn - es stellt eine perfekt synchronisierte Kommunikationsverbindung zwischen der ECU (Electronic Control Unit) des Motors und dem Hydrauliksystem her. Das CANBUS-System (Controller Area Network) ermöglicht einen konstanten Informationsfluss zwischen Motor und Hydrauliksystem, so dass die Leistung genau nach Bedarf bereitgestellt wird.

KRAFTSTOFFSPARENDE TECHNOLOGIE

- Die Auswahl zwischen 3 Leistungsmodi und 7 Anbaugerätemodi garantiert optimale Leistung unter allen Bedingungen.
- Elektronische Steuerung des Kraftstoffverbrauchs.
- Die automatische Leerlauffunktion reduziert die Motordrehzahl, wenn die Bedienelemente für eine vorgewählte Zeitspanne nicht betätigt werden oder wenn der Sicherheitshebel ausgeschaltet wird. Der Motor kehrt sofort auf die ursprünglich gewählte Drehzahl zurück, wenn der Fahrer die Bedienelemente berührt
- Für eine optimale Kühlung wird die Gebläsedrehzahl durch eine Visko-Kupplung gesteuert, was zu einem geringeren Gebläsegeräusch und einer besseren Kraftstoffeffizienz führt.

Einfache Wartung der Hydraulik:

- Austausch des Hydrauliköls nach 2000/4000 Stunden (abhängig von der Art des Hydrauliköls)
- Austausch des Rücklauffilters des Hydrauliköls nach 500 Stunden
- Austausch des Hydrauliköl-Saugfilterelements nach 2000 Stunden Weniger Motorwartung:

Weniger Motorwartung:

- 500 Stunden Austausch des Motordieselfilters
- 500 Stunden Motoröl- und Filterwechsel
- Die langen Wartungsintervalle garantieren geringe Ausfallzeiten.



Erste Wahl für Komfort

Die Kabine von XE260E/XE260EN wurde entwickelt, um die Produktivität durch eine geräumige, komfortable Bedienerumgebung zu steigern. Die Druckkabine ist zu Ihrer Sicherheit ISO-zertifiziert und bietet einen bequemen, beheizten, voll einstellbaren, luftgefederten Sitz mit mehreren Ablagefächern und einer klaren Rundumsicht auf Ihre Baustelle. Der reduzierte Geräusch- und Vibrationspegel und die automatische Klimaanlage/Klimaregelung machen Ihren Arbeitstag einfacher und angenehmer.











Leistung

Der XCMG XE260E/XE260EN wird von einem branchenführenden Cummins-Motor angetrieben, der Kraftstoff spart und die Emissionsvorschriften der Stufe V/Tier 4 F erfüllt.

Fortschrittliche Steuerungstechnik

Ergonomisch, fortschrittlich und einfach zu bedienen - der Proportional-Joystick von Kawasaki bietet eine äußerst präzise und reibungslose Steuerung aller Bewegungen.

Die Ausrichtung der Rollen und Tasten des Joysticks ist einstellbar.

Klimaanlage mit automatischer Klimaregelung

Sie haben die Wahl zwischen 5 verschiedenen Betriebsmodi zur Regulierung des Luftstroms und zur Einstellung der Lufttemperatur des Systems, um die optimale Wunschtemperatur zu erhalten. Eine Umluftfunktion ist ebenfalls verfügbar.

Bluetooth/MP3/USB-Radio serienmäßig und DAB-Radio als option

Das Bluetooth-FM-Radio ist serienmäßig eingebaut, das DAB-Radio kann optional bestellt werden.

Ablagefächer

Die neue Kabine verfügt über 7 Ablagefächer - darunter eine Kühl-/Warmhaltefach, ein Ablagefach für Zeitschriften/Zeitungen und ein Becherhalter.

Kabinenfederung

Die neue Kabinenfederung dämpft und glättet unerwünschte Rückkopplungen auf der Baustelle, selbst bei den härtesten Einsätzen, an denen Sie arbeiten.

Schnellwechsler-Steuerung

Mit dem serienmäßigen Schnellwechsler-Hydrauliksystem mit Rohrleitungen können Sie Ihr Anbaugerät bequem vom Fahrersitz aus wechseln. Es erleichtert die meisten gängigen Systeme.

1. Geräumiger Platz für den Fahrer
2. Großes Fahrpedal
3. Beheizter, luftgefederter Sitz
4. Steckdose
5. Drehregler für Drosselklappe
6. Rundum AC und Heizung
7. (Bluetooth) AM/FM-Radio
8. Proportionale hydraulische Joysticks
9. Hochwertige Lautsprecher
10. Pedal für Hammersteuerung
11. Motorstoppschalter
12. LCD-Farbmonitor
13. Sicherungshebel
14. Becherhalter



Einfache und leichte Steuerung

Maschineninterfaces

Alle Interfaces der Maschine - einschließlich der Joysticks, des Tastenfelds, des Bedienfelds und des größeren LCD-Monitors - sind ergonomisch gestaltet, um eine optimale Steuerung und Effizienz zu gewährleisten, was zu einer höheren Produktivität und einem besseren Wohlbefinden am Arbeitsplatz führt. Die Schalter wurden vereinfacht, und die Klimasteuerung ist jetzt in das Tastenfeld integriert und lässt sich leicht einstellen.

- Der neue multifunktionale 8-Zoll-TFT-LCD-Monitor zeigt eine Vielzahl nützlicher technischer Informationen an, so dass Sie den Zustand und die Einstellungen der Maschine auf einen Blick erkennen können.
- Die hochsensiblen und kraftsparenden Joysticks und die übersichtlichen Bedienelemente ermöglichen ein sanftes und sicheres Arbeiten mit minimalem Kraftaufwand für mehr Komfort und Effizienz.
- Die neuen einstellbaren proportionalen Zusatzfunktionen unterstützen die präzise und reibungslose Steuerung Ihrer Anbaugeräte.

Intelligenter Monitor

Der aktualisierte 8-Zoll-TFT-Monitor verfügt über eine Tag- und Nachtanzeige mit vollem Benutzerzugriff auf die Maschineneinstellungen und Wartungsdaten. Jede Anomalie wird deutlich auf dem Bildschirm angezeigt, so dass Sie sicher und zuversichtlich arbeiten können und einen genauen Überblick über alle Bedingungen haben.
Alle wichtigen Daten können direkt vom Hauptbildschirm aus überwacht werden.



1. Bluetooth
2. Energiesparsymbol
3. Fahrgeschwindigkeit (H/N)
4. Automatischer Leerlauf
5. Leistungsverstärkung
6. Betriebsmodus
7. Modus und Gänge
8. Hinweis-Symbol
9. Kamera
10. Uhrzeit und Datum
11. Harnstoffstand
12. Stummschalttaste
13. Einstellung der Hauptschnittstelle
14. Menü
15. Kühlmitteltemperatur
16. Kraftstoffstand
17. Kamera-Kanal
18. Fehlercode-Bereich
19. Fehlerbeschreibung
20. Betriebsstundenzähler

Dynamisches Leistungsmanagement

- Die Aktivierung des Power-Boost-Steuerungssystems erhöht die Grabkraft um 8,8 %.
- Die Leerlaufautomatik startet 4 Sekunden, nachdem alle Bedienelemente in die Neutralstellung zurückgekehrt sind.





8 Anbaugeräte und 3 Leistungsmodi

Stellen Sie die benötigte Leistung für Ihren speziellen Einsatz bereit und minimieren Sie gleichzeitig den Kraftstoffverbrauch:

Ein-Klick-Modus für schnelle Auswahl und bequemere Bedienung. Visuelle Einstellung der Druck- und Durchflussparameter für eine intelligentere Steuerung.



Luftfilter

Luftfilter: Die Lebensdauer des Luftfilters und die Effizienz des Motors stehen in direktem Zusammenhang mit der Menge der durch den Lufteinlass des Motors angesaugten Partikel. Daher ist der Vorfilter (serienmäßig) die erste Stufe des Ansaugsystems, die verhindert, dass ein Großteil der Partikel, die schwerer sind als Luft, in den Motor gelangt.

Zuverlässigkeit

Entwickelt für langfristige Robustheit und Sicherheit

XCMG hat eines der strengsten Testverfahren für Stärke und Zuverlässigkeit entwickelt. Die XCMG E-Serie zeichnet sich durch Langlebigkeit unter extremsten Bedingungen aus und ist daher eine der beliebtesten Marken auf ihrem Heimatmarkt.
Wir stellen kontinuierlich die langlebigsten Maschinen her, um die Betriebskosten zu senken. Der robuste Oberrahmen, die Unterwagenkonstruktion und die Frontanbaugeräte zeigen ihren wahren Wert unter harten Arbeitsbedingungen und garantieren eine höhere Produktivität.







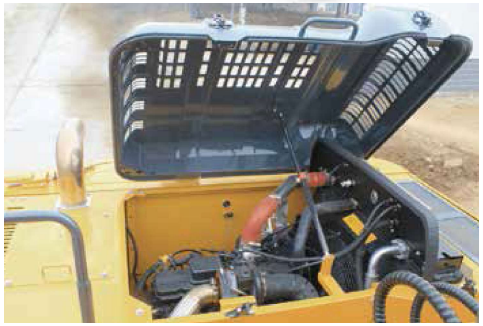

Verstärkte Haltbarkeit des X-Fahrwerks

Das X-förmige Fahrwerk hat eine höhere Haltbarkeit als auf der Baustelle gefordert, wie zahlreiche Tests, darunter Straßentests und virtuelle Simulationen, gezeigt haben.

Langlebigkeit des Fahrwerks bei einfacher Wartung

- Die Kette besteht aus versiegelten, selbstschmierenden Gliedern für langfristige Leistung
- Langlebige Kettenspanner und Umlenkrollen
- Hochbelastbare, verschleißfeste Guss-Kettenräder
- Langlebige geschmierte Laufrollen

Verstärkter Ausleger und Stiel

Mit Hilfe von FEA wurde die beste Lastverteilung in der gesamten Maschinenstruktur berechnet. Zum besseren Schutz des Stielfußes wurden verstärkte Streben hinzugefügt.

Die Stielmkonstruktion wurde für den Einsatz unter schwierigsten Bedingungen verstärkt.

Hochwertige (Hochdruck-)Schläuche

Die E-Serie verwendet einen neuen Typ von Hochdruckschläuchen mit verbesserter Hitze- und Druckbeständigkeit, um die Haltbarkeit der Maschine zu erhöhen.

Verstärkter Bolzen, Buchse und Polymer-Passscheibe

Bei der neuen Serie wurde die Schmierfähigkeit der Verbindungsteile zwischen der Maschine und den Anbaugeräten verbessert. Spalten zu den Anbaugeräten werden durch verschleißfeste, langlebige Stifte, Buchsen und Polymer-Passscheiben minimiert, um höchste Leistung bei gleichbleibender Haltbarkeit zu gewährleisten.

Wartung

Ausgezeichnete Wartungsfreundlichkeit

Unsere Maschinen sind für eine einfache Routinewartung ausgelegt, während erfahrene XCMG-Techniker bei Bedarf zusätzliche Unterstützung bieten. Um das Beste aus Ihrer Maschine herauszuholen, wählen Sie aus einer breiten Palette von Serviceverträgen das Paket, das Sie benötigen. Betriebszeit, Produktivität und Restwert werden maximiert und machen den XE260E/XE260EN zu einer wirtschaftlichen und lohnenden Wahl. und lohnenden Wahl.

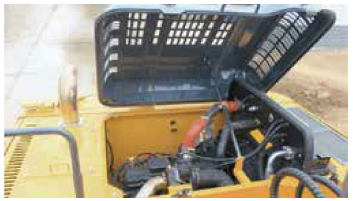





Einfache und leichte Wartung

- Ein großes Geländer mit rutschfesten Stufen und Platten sorgt für einen sicheren und einfachen Zugang zum gesamten Oberwagen.
- Der Klimafilter der Kabine ist abschließbar und an der Seite der Kabine angebracht, um den Zugang zu erleichtern.
- Ein Batterietrennschalter zum einfachen Abklemmen der Batterie für arbeitsplatzbedingte Sicherheitsmaßnahmen
- Absperrventile an der Vorfilterleitung und der Kraftstofftankablassleitung erleichtern die Wartung und verhindern Verschmutzung durch Leckagen
- Die Motorteile sind über die obere und seitliche Abdeckung leicht zu erreichen
- Alle Filter (Motorölfilter, Kraftstoffvorfilter, Kraftstofffilter und Hydrauliksteuerungsfilter) sind im Pumpenraum untergebracht, um die Zugänglichkeit und die Wartung zu erleichtern.

Vorstart-Überwachungssystem

Der XE260E/XE260EN verfügt über ein Vorstart-Überwachungssystem, das Ihnen Kühlmitteltemperatur, Hydrauliköltemperatur, Motoröldruck, Kraftstoffstand und AdBlue®-Füllstand anzeigt. Es zeigt auch die Flüssigkeits- und Filterintervalle an, um die Maschine in einem Top-Zustand zu halten.

Präventive Wartungslösungen

- Garantieerweiterung: Erweiterte Garantie für Teile, Fahrtkosten und Arbeitsleistung
- Routinewartung: Ihr Händler unterstützt Sie in regelmäßigen Abständen mit Routinewartungen
- Originalteile: hergestellt und getestet, um eine lange Lebensdauer Ihrer Maschine zu gewährleisten.

SCR-Tank und einfache Dieseltankbefüllung

Die ECU (Engine Control Unit) überwacht das AdBlue®-System mit Sensoren und warnt den Fahrer vor möglichen Fehlfunktionen des Systems.

Zentralisierte Schmierstellen für die Schmierung

Zur Erleichterung der Wartung.

Motor

Der Cummins-Dieselmotor der Stufe V ist auf überragende Leistung und Kraftstoffeffizienz ausgelegt und erfüllt die Emissionsvorschriften in vollem Umfang. Zur Optimierung der Maschinenleistung verwendet der Motor Hochdruck-Kraftstoffeinspritzdüsen, einen VGT ™-Turbolader-Zwischenkühler und eine elektronische Motorsteuerung. 4-Takt wassergekühlt, turbogeladen, selektive katalytische Reduktion (SCR) mit Dieselpartikelfilter (DPF).

	XE260E/XE260EN
Modell	Cummins B6.7
Anzahl der Zylinder	6
Nennleistung bei 2000 U/min	
(SAE J1995)	145 kW (194hp) @ 2000rpm
(SAE J1349)	—
(ISO 9249)	—
Max. Drehmoment bei 1500 U/min	847 Nm (625 lb-ft)
Fahrgeschwindigkeit (niedrig - hoch)	700-1200 rpm
Ungefähres Motortrockengewicht (mit Standardzubehör)	507kg [1118 lb]
Hubraum	6,7 Liters [408 in³]
Bohrung × Hub	107mm [4,21 in]× 124 mm [4,88 in]
Anlasser	24 V / 7,8 kW
Batterien - Generator	2 × 12 V, 120 Ah - 24 V, 70 A
Luftfilter	Donaldson's neuester PSD-Luftfilter und vorgefilterter Staubabscheider

Hydrauliksystem

Das XICS (XCMG Intelligent Control System) ist das Gehirn des Baggers - es minimiert den Kraftstoffverbrauch und ermöglicht die Optimierung der Effizienz des Hydrauliksystems für alle Arbeitsbedingungen. Um den Betrieb von Motor und Hydraulik aufeinander abzustimmen, ist das XICS über eine Datenübertragungsleitung mit dem elektronischen Steuergerät (ECU) des Motors verbunden.

- Das Hydrauliksystem ermöglicht den unabhängigen und kombinierten Betrieb - 2-Gang-Fahrbetrieb bietet entweder ein erhöhtes Drehmoment oder eine hohe Fahrgeschwindigkeit
- Ein Cross-Sensing-Pumpensystem und ein automatisches Abbremssystem verbessern die Kraftstoffeffizienz.
- 8 Anbaugeräte, 3 Leistungsmodi - Durchfluss- und Druckregelung der Hilfshydraulikkreise über das Bedienfeld
- Computergesteuerte Durchflussregelung der Pumpe

• Pumpendurchfluss & Systemdruck

	XE260E/XE260EN
Hauptpumpen, Typ:	2 × Tandem-Axialkolbenpumpe mit variablem Hubraum
Maximale Fördermenge	2 × 221 l/min
Pilotpumpe, Typ:	Zahnradpumpe
Maximale Pilot-Fördermenge	17 l/min
Einstellungen des Überdruckventils:	
Druck erhöhen	350/380 kg/cm²
Hub	350 kg/cm²
Schwenken	260 kg/cm²
Vorsteuerung	40 kg/cm²

Fahrwerk

Äußerst robuste Konstruktion aus hochwertigen, langlebigen Materialien, wobei alle Schweißkonstruktionen zur Begrenzung der Belastungen ausgelegt sind.

- Lebensdauergeschmierte Laufrollen, Tragrollen und Kettenräder mit schwimmenden Dichtungen
- Dreistegplatten aus induktionsgehärteter Legierung
- Wärmebehandelte Verbindungsbolzen
- Hydraulische Kettenverstellung mit stoßdämpfendem Spannmechanismus

• Anzahl der Rollen und Kettenplatten pro Seite

	XE260E/XE260EN
Obere Laufrollen (Standardplatte)	2
Untere Rollen	9
Anzahl der Kettenglieder und Kettenplatten pro Seite	51
Gesamtlänge der Raupenkette	4640

Kabine

Für eine optimale Klimaregelung sorgt das integrierte Klimatisierungs- und Heizungssystem. Ein automatisch gesteuertes Gebläse sorgt für die druckbeaufschlagte und gefilterte Kabinenluft, die über mehrere Lüftungsöffnungen in der Kabine verteilt wird. Der beheizte, luftgefederte und voll einstellbare Fahrersitz ist mit einem Sicherheitsgurt ausgestattet. Der Fahrer kann den ergonomischen Sitz und die Joystick-Konsole separat nach seinen Wünschen einstellen.

• Geräuschemission

	XE260E/XE260EN
Geräuschpegel LpA(ISO 6396)	73 dB(A)
Geräuschpegel LwA(ISO 6395)	104 dB(A)

Gewicht

	Breite der Kettenplatte (mm)	Betriebsgewicht (t)	Bodendruck (kgf/cm²)
	600 (Std.)	26800	56,98
Dreistegplatte	700	27100	49,39
	800	27400	43,69

Technische DatenTechnische Daten

Gewichte der Komponenten

Bezeichnung	Einheit	XE260EN	XE260E	Bemerkungen
Oberwagen ohne Frontanbaugerät	kg	14620	14620	Einschließlich Gegengewicht
Unterwagen-Baugruppe	kg	7754	7804	600 mm Kettenplatte
Frontanbaugerät	kg	4426	4426	Ohne Zylinder
Gegengewicht	kg	5417	5417	Standard-Gegengewicht:
Ausleger	mm/kg	6000/1864	6000/1864	Einschließlich Buchse
Stiel	mm/kg	2964/950	2964/950	Einschließlich Buchse
Löffel	m³/kg	1,2/980	1,2/980	Einschließlich Buchse

Schwenkmechanismus

Der Schwenkmechanismus arbeitet mit einem Axialkolbenmotor, der ein 2-stufiges Planetenuntersetzungsgetriebe antreibt, um ein maximales Drehmoment zu erreichen.

- Schwenklager: einreihiges Scherkugellager mit induktionsgehärteter Innenverzahnung
- Innenverzahnung und Ritzel sind in Schmiermittel getaucht

• Schwenkgeschwindigkeit und Drehmoment

	XE260E/XE260EN
Maximale Schwenkgeschwindigkeit	10,6 rpm
Maximales Schwenkdrehmoment	85,5 kN.m

Antrieb

Ein unabhängiger, drehmomentstarker Axialkolbenmotor treibt über ein Planetenuntersetzungsgetriebe jede Raupe an. Zwei Hebel mit Fußpedalen garantieren ein sanftes Fahren mit Gegenläufigkeit bei Bedarf.

Der Raupenrahmen schützt die Fahrmotoren mit hydraulisch gelösten Lamellenbremsen und Planetengetrieben.

• Geschwindigkeit & Traktion

	XE260E/XE260EN
Fahrgeschwindigkeit (niedrig - hoch)	3,3- 5,2 km/h
Maximale Traktion	220 kN
Maximale Steigfähigkeit	35° / 70 %

Flüssigkeitsmengen

	XE260E/XE260EN
Kraftstofftank	400 L
Kühlsystem (Kühler)	26 L
Harnstofftank (DEF)	48 L
Hydraulikölтank	150 L
Motoröl	24 L
Schwenkgetriebe	5,5 L
Fahrgetriebe	2 × 5 L

Hydraulische Zylinder

Kolbenstangen und Zylingergehäuse aus hochfestem Stahl. Stoßdämpfungsmechanismus in allen Zylindern für stoßfreien Betrieb und längere Lebensdauer der Kolben.

Zylinder	Anzahl	Bohrung × Stangendurchmesser × Hub (mm)
Ausleger	2	125 × 90 × 1390
Stiel	1	140 × 100 × 1610
Löffel	1	130 × 90 × 1075

Löffel

Löffeltyp	Fassungsvermögen (m³) SAE	Breite (mm)		Gewicht(kg)	Ausleger 6 m		SLR Ausleger 9,7 m
		Mit Seitenzähnen	Ohne Seitenzähne		Stiel 2,5 m	Stiel 2,96 m	Stiel 7,88 m
					Kettenplatte 600 mm	Kettenplatte 600 mm	Kettenplatte 800 mm
GP	0,4	766	700	423	-	-	A
	1,2	1459	1350	949	A	A	-
	1,3	1549	1440	985	A	B	-
	1,4	1584	1486	1032	B	C	-
HD	1	1253	1174.4	996	A	A	-
	1,1	1353	1274.4	1011	A	A	-
	1,2	1409	1327.9	1065	A	A	-
	1,3	1384	1384	1126	A	A	-
	1,4	1474	1474	1166	A	B	-
	1,5	1634	1601.2	1172	B	C	-
SD	0,9	1120	1120	937	A	A	-
	1,1	1210	1210	1030	A	A	-
	1,2	1308	1308	1080	A	A	-
	1,3	1394	1394	1130	A	A	-

GP： Allgemeiner Anwendung; HD: Schwereinsatz; SD: Schwersteinsatz;

A: Geeignet für Materialien mit einer Dichte kleiner oder gleich 2100 kg/m³;

B: Geeignet für Materialien mit einer Dichte kleiner oder gleich 1800 kg/m³;

C: Geeignet für Materialien mit einer Dichte kleiner oder gleich 1500 kg/m³;

Nach ISO 10567 und SAE J296, Stiellänge ohne Schnellwechsler. Nur zu Referenzzwecken.

Tragfähigkeiten

■ Modell: XE260E Standard-Unterwagenbreite: 3190 mm · ohne Löffel · Einheit (kg)

Einheit: 1000 kg	A	1,5 m		3,0 m		4,5 m		6,0 m		7,5 m		Max. Reichweite		
	B													A
Einteiliger Ausleger 6,0 m Stiel 2,96 m Kettenplatte 600 mm Gegengewicht 5,4 t	7,5 m							*4984	*4984		4104	*5127	4889	6,57
	6,0 m							*5125	*5125	*5088	4022	*5110	3978	7,64
	4,5 m					*6796	*6796	*5769	5366	*5285	3876	4724	3479	8,29
	3,0 m					*8794	6947	*6698	5072	5254	3727	4409	3213	8,64
	1,5 m					*8743	6446	6519	4797	5105	3616	4291	3104	8,71
	0,0 m					*8501	6204	6334	4611	4994	3574	4349	3135	8,52
	-1,5 m			*9502	9502	*8444	6148	6257	4534	4952		4631	3331	8,04
	-3,0 m			13109	9664	*8508	6212	6288	4565			5229	3792	7,21
	-4,5 m			*12284	*9942							*6622	4862	5,9

■ Modell: XE260EN Standard-Unterwagenbreite: 2990 mm · ohne Löffel · Einheit (kg)

Einheit: 1000 kg	A	1,5 m		3,0 m		4,5 m		6,0 m		7,5 m		Max. Reichweite		
	B													A
Einteiliger Ausleger 6,0 m Stiel 2,96m Kettenplatte 600 mm Gegengewicht 5,4 t	7,5 m							*4984	*4983			*5127	4405	6,57
	6,0 m							*5125	5056	*5088	3679	*5110	3561	7,64
	4,5 m					*6796	*6795	*5769	4834	*5285	3597	4724	3095	8,29
	3,0 m					*8794	6239	*6698	4540	5254	3451	4409	2844	8,64
	1,5 m					*8743	5738	6519	4265	5105	3301	4291	2738	8,71
	0,0 m					*8501	5495	6334	4079	4994	3191	4349	2760	8,52
	-1,5 m			*9502	8458	*8444	5439	6257	4003	4952	3149	4631	2933	8,04
	-3,0 m			13109	8601	*8508	5503	6288	4034			5229	3348	7,21
	-4,5 m			*12284	8878							*6622	4318	5,9

: Tragfähigkeit längs

: Tragfähigkeit quer

1. Die Tragfähigkeit basiert auf der Norm ISO10567.
2. * = Die maximale Tragfähigkeit wird durch die Hydraulikleistung der Maschine begrenzt.
3. Die Tragfähigkeit übersteigt nicht 87 % der hydraulischen Kapazität oder 75 % der Kipplast, wenn die Maschine auf ebenem und festem Boden steht.
4. Der Bediener sollte mit der Betriebs- und Wartungsanleitung der Maschine vertraut sein.
   Die örtlichen Vorschriften für den sicheren Betrieb von Maschinen müssen jederzeit befolgt werden.
5. Die Hubdiagramme gelten nur für Maschinen, die ursprünglich von XCMG gebaut wurden: ohne Anschlagketten und andere Hebevorrichtungen.
6. Wenn der Bagger zum Heben oder Fördern von Materialien eingesetzt wird, muss er den örtlichen Vorschriften entsprechen und mit den erforderlichen Schlauchbruchventilen und einer Überlastwarneinrichtung gemäß EN474-5 ausgestattet sein.



Abmessung

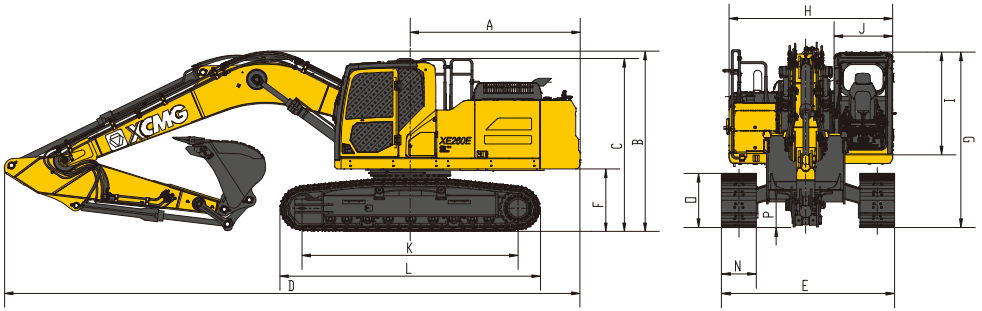

■ Abmessung

Modell		XE260E		XE260EN	
Auslegerlänge - mm		6000			
Stiellänge - mm		2964	2500	2964	2500
Fassungsvermögen des Löffels - m³		1,2	1,4	1,2	1,4
A	Heckschwenkradius - mm	3204	3204	3204	3204
B	Transporthöhe (Ausleger) - mm	3210	3210	3210	3210
C	Transporthöhe (Geländer) - mm	3073	3073	3073	3073
D	Transportlänge - mm	10250	10250	10250	10250
E	Transportbreite - mm	3190	3190	2990	2990
F	Freiraum Gegengewicht - mm	1110	1110	1110	1110
G	Höhe über Kabine - mm	3036	3036	3036	3036
H	Breite Oberwagen - mm	2830	2830	2830	2830
I	Kabinenhöhe über Gegengewicht - mm	1778	1778	1778	1778
J	Kabinenbreite - mm	1013	1013	1013	1013
K	Abstand Leitrad - Antriebsrad - mm	3840	3840	3840	3841
L	Länge Laufwerk - mm	4635	4635	4635	4633
M	Fahrwerkbreite - mm	3190	3190	2990	2990
N	Breite der Kettenplatte - mm	600	600	600	600
O	Höhe Laufwerk - mm	939	939	939	939
P	Bodenfreiheit - mm	490	490	490	490

Bemerkungen: Das Zeichen * steht für verbreiteter Fahrwerk.

■ Grabkräfte (ISO)

XE260E/XE260EN	Einteiliger Ausleger	
Auslegerlänge - mm	6000	
Stiellänge - mm	2964	2500
Fassungsvermögen des Löffels - m³	1,2	1,4
Löffel (Normal/Druck- erhöhung) - KN	176	
Stiel (Normal/Druck- erhöhung) - KN	125	

Arbeitsbereich

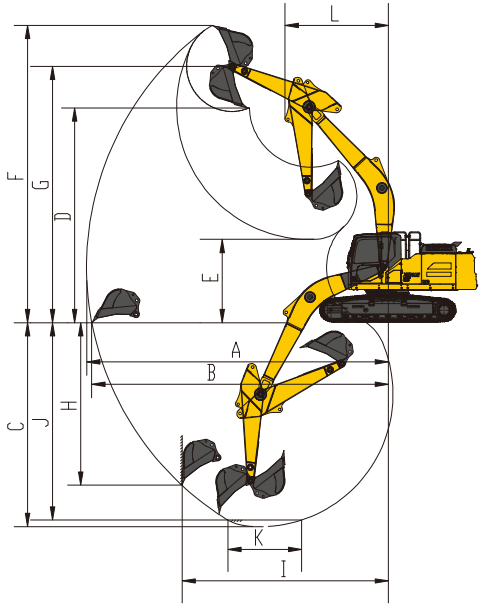

Arbeitsbereich

XE260E/XE260EN		Einteiliger Ausleger	
Auslegerlänge - mm		6000	
Stiellänge - mm		2964	2500
Fassungsvermögen des Löffels - m³		1,2	1,4
A	max. Reichweite - mm	10240	9798
B	max. Reichweite am Boden - mm	10075	9612
C	max. Grabtiefe - mm	6925	6423
D	max. Schütthöhe - mm	7170	7067
E	Schütthöhe - mm	2829	3308
F	max. Einstichhöhe	10095	9870
G	max. Höhe des Löffelbolzens - mm	8704	8480
H	max. vertikale Abstechtiefe - mm	5520	4900
I	max. Radius vertikal - mm	7005	7005
J	max. Aushubtiefe (2,44 m Sohlenlänge) - mm	6704	-
K	min. Radius (2,44 m Sohlenlänge) - mm	2506	-
L	max. Schwenkradius - mm	3580	3580

Standard- und Sonderausstattung

Motor

Harnstofftank	●
Automatisches Vorglühen	●
Kraftstoff-Wasserabscheider mit Wasserstandsgebern	●
Kraftstoff-Wasserabscheider mit Heizung [24 V]	○
Direktströmungs-Luftfilter	●
50℃ Hochtemperatur-Umgebungskühlsystem	●
Staubschutzgitter für Kühler	●
Kraftstoffkühler	●
Kraftstoff-Wasser-Schnellablassvorrichtung	●
Elektronisch gesteuerte Silikonölkupplung	●
Kraftstoffbetankungspumpe 50 l/min	●
Auto-Leerlauf-Funktion	●

Hydrauliksystem

Hilfs-Hydraulikventil	●
Ein- und Zweiwege-Hydraulikleitung für Hammer und Greifer	●
Leitungen für Kippen und Drehen der Anbaugeräte	●
Ölfilter für den Hammerkreislauf	○
Hydraulische Leitung für Schnellwechsler	●
Hydrauliköl ISO VG 46	●
Hydrauliköl ISO VG 32	○
Hydrauliköl ISO VG 68	○
Rechter Proportional-Joystick mit Wippschalter (AUX1)	●
Linker Proportional-Joystick mit Wippschalter (AUX2)	●
Drucküberwachung mittels Manometer	●
Durchflussregelung von AUX 1 und AUX 2 über den Monitor	●
Druckregelung von AUX 1 über den Monitor	●

Kabine & Innenraum

Druckbeaufschlagte Kabine	●
Luftgefederter Sitz mit Heizung	●
Schaltkasten	●
Regenschutz	●
Frontscheibe im Verhältnis 70/30 geteilt	●
Doppelglass-Windschutzscheibe	○
Gehärtete Scheiben	●
Einschiebbare Frontscheibe	●
Farb-LCD-Display zur Anzeige von Warnhinweisen und Betriebsstunden	●
Fahrpedal mit abnehmbarem Handbedienungshebel	●
Doppelte Stereo-Lautsprecher	●
Becherhalter	●
Kleiderhaken	●
Bodenmatte	●
Einziehbarer Sicherheitsgurt [Breite 51 mm [2 Zoll"]]	●
Schalter für hohe und niedrige Fahrgeschwindigkeit	●
Ein-Tasten-Boost-Modus	●
Sonnenschutz, Dach	●
Schiebedach oben	●
Scheibenwischer mit Intervallfunktion	●
Aktenpaket	●
Warmhalte- und Kühlfach	○
Notausstieg am Heckfenster	●
Hammer für Notausstieg	●

Fahrwerk

Langes Fahrwerk 3190 mm (LC)	○
Langes Fahrwerk 2990 mm (LC)	●
2 x 2 Raupenschutz	●
2×51 Kettenplatten, 2×9 Stützrolle	●
2×2 Umlenkrolle oben	●
600 mm (24") Dreistegplatten	●
Schutzvorrichtungssatz: Dichtungsplatte für den Unterwagen, Dichtungsplatte für den Fahrantrieb	●
700 mm (28") Dreistegplatten	○
800 mm (31") Dreistegplatten	○
Kettengummiblock	○

Anbaugerät

Ausleger 6,0 m	●
Stiel 2,96 m	●
1,2 m3 verstärkter Löffel	●
Stiel 2,5 m	○
1,0 m3 Felslöffel	○
1,4 m3 verstärkter Löffel	○
24 Zoll breite Grabenräumlöffel	○

Elektronisches System

Batterie [2× 850 CCA]	●
70 A 24 V DC Generator	●
7,8 kW Anlasser	●
5 V USB-Anschluss	●
Motorstoppschalter in der Kabine	●
Kamera rechts	●
Rückfahrkamera	●
270° Sichtbereich	●
Bluetooth und AM-FM-Radio auf dem Monitor	●
DAB-, Bluetooth- und AM-FM-Radio auf dem Monitor	○
Fahrsummer mit Schalter	●
Rundumleuchte	●
2 LED-Scheinwerfer an der Kabine(vorne)	●
1 LED-Scheinwerfer an der Kabine(hinten)	●
2 LED-Leuchten am Ausleger	●
12 V Netzanschluss	●
12 V Netzanschluss	○
Deckenleuchte	●

Gegengewicht

5,4 t Gegengewicht	●

Schmiersystem

Automatisches Schmiersystem	○
Stiel-Konzentrtration	●

Sicherheit

Seitenaufprallschutz	○
Fahrertürschlösser und Kabinenschlösser	●
Alarmhupe	●
Schnellwechselschalter mit Summer	●
Isolierplatte zwischen Motor und Ölpumpenkammer	●
Batterieschutzschalter	●
Überhitzungsalarm	●
Sicherheitshandläufe und -pedale	●
Anti-Rutsch-Platte/ Anti-Rutsch-Paste	●
Hydraulischer Sicherungshebel	●
Rückspiegel rechts und links	●
Gegengewichts-Rückspiegel	○
Sicherheitsventil für Auslegerzylinder	●
Sicherheitsventil für Stielzylinder	●
Überrollschutz [ROPS]	●
Bedienerschutz [OPG]	○
Sicherheitsnetz an der unteren Frontscheibe	●

Serienmäßig: ●
Optional: ○

· Einige dieser serienmäßigen oder optionalen Ausrüstungen sind möglicherweise in bestimmten Märkten nicht erhältlich.
· Die Abbildungen können Anbauteile und Sonderausstattungen enthalten, die in Ihrer Region nicht erhältlich sind.
· Materialien und Spezifikationen können ohne vorherige Ankündigung geändert werden.
· Bitte wenden Sie sich an Ihren XCMG-Händler vor Ort, um weitere Informationen über die Verfügbarkeit zu erhalten oder um Ihre Maschine an die Anforderungen Ihrer Anwendung anzupassen.

Optimale Dienstleistungen, XCMG-Garantie


Von XCMG zugelassene Anbaugeräte



Original-Ersatzteile



Garantieverlängerung


Finanzierungslösungen


Wartungsvertrag


Telematik

Professionelle, integrierte Komplettlösungen

Die XCMG-Gruppe hat sich aufgrund der Qualität, Zuverlässigkeit und Langlebigkeit ihrer Baumaschinen einen guten Ruf erworben. Darüber hinaus hat XCMG nach und nach ein Servicenetz aufgebaut, um allen Kunden vor Ort stets integrierte und hocheffiziente Komplettlösungen anbieten zu können.

Professionelle, integrierte Komplettlösungen

Um so schnell wie möglich auf Ihre Bedürfnisse reagieren zu können, sind die XCMG-Experten von einem unserer Standorte in Ihrer Nähe aus auf dem Weg zu Ihrer Baustelle. Wir bieten eine breite Palette von Dienstleistungen an, um Ihre Gesamtbetriebskosten zu senken und Ihren Umsatz zu steigern.



XCMG Globales Ersatzteilsystem




Mobilkräne


Bagger


Hubarbeitsbühnen


Radlader


Straßenbaumaschinen

















