Alle Rechte vorbehalten

Werkstoffe und Spezifikationen können ohne Vorankündigung geändert werden.Die auf den Fotos abgebildeten Maschinen können zusätzliche Ausrüstungen umfassen.Erkundigen Sie sich bei Ihrem XCMG-Händler nach den verfügbaren Optionen.

XCMG für ihren Erfolg

XCMG European Sales & Services GmbH

Adresse: Europark Fichtenhain B 4, 47807 Krefeld, Deutschland

Tel.: +49 (0) 2151 8206 890
Fax: +49 (0) 2151 8206 899
E-Mail: Europe@xcmg.com

XUZHOU CONSTRUCTION MACHINERY GROUP IMP. & EXP. CO., LTD

Adresse: No.1, Tuolanshan Road, Xuzhou Economic Developing Zone, Jiangsu, China 221004

Tel.: + 86(0) 516 8773 9703
Fax: + 86(0) 516 8773 9230
E-Mail: Europe@xcmg.com

xxx.xcmg.com

Hydraulikbagger

XE300E
XE300EN

STAGE V COMPLIANT



Nennleistung: 173 kW
Betriebsgewicht: 32.500 - 32.800 kg
Standardlöffelvolumen: 1,3 - 1,56 m³



































XCMG STELLT SICH VOR

Der Konzern XCMG wurde 1943 gegründet. Seit der Gründung hat sich XCMG zu einem der weltweit größten Baumaschinenersteller entwickelt. Heute kann XCMG ein sehr breitgefächertes Maschinenprogramm anbieten, dessen Produkte technisch führend und außerordentlich wettbewerbsfähig sind. Über das Programm der Baumaschinen hinaus werden bei XCMG schwere LKW, Bergbaumaschinen, Fahrzeuge zur Straßenreinigung und zur Brandbekämpfung, sowie Maschinenkomponenten gefertigt.
XCMG verfügt über ein globales Netzwerk von Tochterunternehmen für Forschungs- und Entwicklungsprojekte. Das Technologiezentrum befindet sich am Stammsitz in China. Weitere F&E Standorte sind in den USA, in Deutschland, Brasilien und Indien beheimatet. Darüber hinaus gibt es Produktionsstätten in China, den USA, Deutschland, den Niederlanden, Polen, Österreich, Brasilien, Indien und Usbekistan. Zum XCMG Konzern gehört seit einigen Jahren auch die Firma Schwing, der Spezialist für Transportbetontechnologie, außerdem Komponentenhersteller wie FT und AMCA. Es ist die Leistungsfähigkeit dieses globalen Netzwerks aus Forschungs-, Entwicklungs- und Produktionsstandorten, die XCMG zu dem Brachen führenden globalen Baumaschinenhersteller gemacht hat.
Vor mehr als 30 Jahren hat XCMG als Hersteller Nr. 1 in der chinesischen Baumaschinenindustrie damit begonnen die Grundlagen für unsere globalen Strukturen zu schaffen. Heute verfügen wir weltweit über 42 Niederlassungen, 315 Vertragshändler und 526 Servicepartner. Und wir freuen uns darauf weitere Partner gewinnen zu können, die mit uns den Weg an die Branchenspitze gehen.

XCMG IN EUROPA

Mit dem Sprung nach Europa im Jahr 2012 hat XCMG vor Ort Abteilungen für Forschung und Entwicklung, lokalem Vertrieb, Lieferkettenmanagement und einem integrierten Kundendienst- und Schulungszentrum aufgebaut. Heute verfügt XCMG über drei Niederlassungen mit mehr als hundert multinationalen Mitarbeitern, von denen mehr als die Hälfte als Ingenieure in Forschung und Entwicklung tätig sind:
ERC: XCMG European Research Center GmbH **EPC: XCMG European Purchasing Center GmbH**
ESS: XCMG European Sales and Service GmbH
Unser professionelles F&E-Team vor Ort und unsere hochmoderne Innovationsplattform garantieren, dass unsere Produkte bis ins kleinste Detail auf die unterschiedlichen Bedürfnisse unserer europäischen Kunden abgestimmt sind.

Der XCMG XE300E/XE300EN baut seinen Ruf als einer der meistverkauften und am meisten geschätzten Bagger von XCMG weiter aus. Die Weiterentwicklung führte zu einem Produkt, das sowohl kraftstoffsparender als auch produktiver ist.

Wenn Sie Ihre Aufgaben mit einer zuverlässigen Marke erledigen möchten, können Sie sich auf XCMG verlassen und brauchen sich nicht weiter umzusehen als unseren XE300E/XE300EN.

ZUVERLÄSSIGKEIT:
Selbst unter den härtesten Bedingungen hat sich XCMG zum Ziel gesetzt, Produkte mit langer Lebensdauer zu bauen.
XCMG hat bereits eine lange Beziehung zu den besten Komponentenlieferanten der Welt. Cummins-Motoren, Kawasaki KPM-Hydraulikpumpen, Hauptsteuerventil und Schwenkmotor sowie hochwertige Fahrmotoren garantieren Ihnen die beste Leistung. Überdimensionierte Zylinder in Kombination mit langlebigen, verstärkten Bolzen und Polymerscheiben und -buchsen gewährleisten beste Leistung bei gleichbleibender Haltbarkeit.

PRODUKTIVITÄT UND EFFIZIENZ:
Starke und unübertroffene Löffel- und Stielgrabkraft verleihen dem XE220EN die Fähigkeit, verschiedene Aufgaben zu erfüllen und die Produktivität und Effizienz zu verbessern.

SICHERHEITSEINRICHTUNGEN:
Zu den Sicherheitseinrichtungen gehören eine Rückfahrkamera, eine rechte Kamera und große Seitenspiegel, eine leistungsstarke LED-Beleuchtung, rutschfeste Stufen und Plattformen.Darüber hinaus dient Schutzgeländer zum sicheren Zugang zum Oberwagen. Die ROPS- (Roll Over Protective Structure) und die OPG-Kabine (Operator Protective Guard) sorgen für die Sicherheit des Fahrers.

VIELSEITIGKEIT:
Mehrere Ausleger- und Stielgrößen sowie spezielle Konfigurationen stehen zur Verfügung, um alle Ihren Aufgaben effizient ausführen zu können.

BEDIENERFREUNDLICHE ANBAUGERÄTE:
Die programmierbaren Hilfsleitungen AUX1 (ein- und zweiseitig) und AUX2 sind zur Bedienung Ihrer hydraulischen Anbaugeräte wie Greifer, Schere, Hammer usw. vorgesehen.

KOMFORT:
Um dem Anwender ein komfortables Arbeitsumfeld zu bieten verfügt der XE300E/XE300EN über eine großräumige Kabine mit niedrigem Geräusch- und Vibrationspegel und ausgezeichneter Rundumsicht. Ein beheizbarer, luftgefederter Sitz und eine Klimaanlage mit Klimatisierung gehören zur Standardausstattung.



STEUERBARKEIT:
7 Betriebsmodi und 3 Leistungsmodi, proportionale Steuerung über einen benutzerfreundlichen 8" TFT Monitor mit LCD-Farbdisplay.

LEISTUNGSSTARKER MOTOR:
Der Cummins B6.7 Stufe V/Tier 4 Final Motor ist außergewöhnlich leistungsstark - mit hohem Drehmoment bei niedrigen Drehzahlen. Dadurch ist der maximale Förderstrom bereits bei niedrigen Drehzahlen verfügbar und der Motor arbeitet kraftstoffsparend.

FORTSCHRITTLICHE FILTERATION:
Leicht zugängliche, hocheffiziente Filter und Reiniger, die alle Verunreinigungen von Ihrer Baustelle entfernen und Ihre Investition bestmöglich schützen.

HOHE WARTUNGSFREUNDLICHKEIT:
Einfacher Zugang zu allen Komponenten. Wartungsdaten und -hinweise sind direkt vom Monitor abrufbar.

LANGLEBIGER UNTERWAGEN:
Der von CAE entwickelte X-förmige Unterwagen sorgt für eine gleichmäßige Gewichtsverteilung, erhöht die Stabilität und Lebensdauer und verhindert Schäden durch Steine und Schutt.

Hervorragende Leistung und Kraftstoffeinsparung

Leistung ohne Kompromisse.

• Mit dem XE300E/XE300EN können Sie Ihre Aufgaben effifizient und komfortabel erledigen.
• Das optimierte Kawasaki-KPM-Hydrauliksystem sorgt dafür, dass die Motorleistung bestmöglich genutzt wird, indem es auf sanfte Weise eine präzise maximale Pumpleistung liefert.
• Dies kann die Grabkraft, die Hubkapazität und die Zugkraft zuverlässig erhöhen.
• Eine höhere Kraftstoffeffizienz bedeutet, dass Sie die Kosten niedrig halten und die Umweltbelastung reduzieren können.

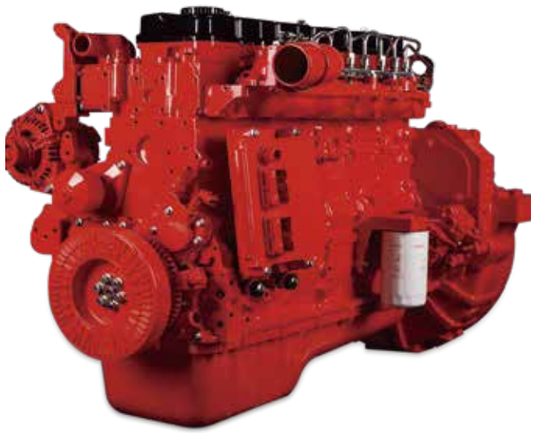







LEISTUNGSANPASSUNGSTECHNOLOGIE

Der XE300E/XE300EN ist mit einem Cummins B6.7-Motor ausgestattet, der sich durch hervorragende Kraftstoffeffizienz, Zuverlässigkeit und lange Wartungsintervalle auszeichnet. Er kann eine außergewöhnliche Arbeitsleistung mit einem hohen Drehmoment bei niedrigen Drehzahlen kombinieren. Die SCR-Technologie (Selective Catalytic Reduction) in Verbindung mit einem Dieselpartikelfilter (DPF) gewährleistet die Einhaltung der Stufe V. Wenn der Motor das Herz des Baggers ist, dann ist das XICS (XCMG Intelligent Control System) sein Gehirn, denn es stellt eine perfekt synchronisierte Kommunikationsverbindung zwischen der ECU (Electronic Control Unit) des Motors und dem Hydrauliksystem her. Das CANBUS-System (Controller Area Network) ermöglicht einen konstanten Informationsfluss zwischen Motor und Hydrauliksystem, so dass die Leistung genau nach Bedarf bereitgestellt wird.

KRAFTSTOFFSPARENDE TECHNOLOGIE

• 3 Leistungsmodi und 7 Anbaugerätemodi garantieren optimale Leistung unter allen Bedingungen.
• Elektronische
Regelung des Kraftstoffverbrauchs.
• Die automatische Leerlauffunktion reduziert die Motordrehzahl, wenn die Bedienelemente für eine vorgewählte Zeitspanne nicht betätigt werden oder wenn der Sicherungshebel betätigt wird. Der Motor kehrt sofort auf die ursprünglich eingestellte Drehzahl zurück, wenn der Fahrer die Bedienelemente berührt.
• Für eine optimale Kühlung wird die Gebläsedrehzahl durch eine Visko-Kupplung gesteuert, was zu einem geringeren Gebläsegeräusch und einer besseren Kraftstoffeffizienz führt.

Wartungsfreundlichkeit der Hydraulik:

• Austausch des Hydrauliköls alle 2000/4000 Stunden (je nach Hydrauliköltyp)
• Austausch des Hydrauliköl-Rücklauffilters alle 500 Stunden
• Austausch des Hydrauliköl-Saugfilters alle 2000 Stunden

Weniger Motorwartung:

• Wechsel des Motordieselfilters alle 500 Stunden
• Wechsel des Motoröl- und -filters alle 500 Stunden
• Die langen Wartungsintervalle garantieren geringe Ausfallzeiten.

Erste Wahl für Komfort

Die Kabine des XE300E/XE300EN wurde entwickelt, um die Produktivität durch eine geräumige, komfortable Bedienerumgebung zu steigern. Die druckbelüftete Kabine ist zu Ihrer Sicherheit ISO-zertifiziert und verfügt über einen bequemen, beheizten, voll einstellbaren, luftgefederten Sitz mit mehreren Ablagefächern und bietet eine klare Rundumsicht auf Ihre Baustelle. Der reduzierte Geräusch- und Vibrationspegel und die automatische Klimaanlage/Klimaregelung werden Ihnen den Arbeitstag erleichtern und angenehm gestalten.











LEISTUNG

Der XCMG XE300E/XE300EN verfügt über einen branchenführenden Cummins-Motor, der Kraftstoff spart und die Emissionsvorschriften der Stufe V/Tier 4 F erfüllt.

Fortschrittliche Steuertechnologie

Ergonomisch, fortschrittlich und einfach zu bedienen - der Proportional-Joystick von Kawasaki sorgt für eine ultrapräzise und reibungslose Steuerung aller Bewegungen. Die Ausrichtung der Rollen und Tasten des Joysticks ist einstellbar.

Klimaanlage mit automatischer Klimaregelung

Fünf verschiedene Betriebsmodi zur Regulierung des Luftstroms und zur Einstellung der Lufttemperatur sorgen für die optimale Wunschtemperatur. Eine Umluftfunktion ist ebenfalls verfügbar.

Bluetooth-Radio als Standard und DAB-Radio als Option

Standard-Bluetooth-FM-Radio. Optional bieten wir auch ein Radio mit DAB-Funktion an.

Ablagefächer

Die neue Kabine verfügt über 7 Ablagefächer - darunter eine Kühl-/Warmhaltefach, ein Ablagefach für Zeitschriften/Zeitungen und ein Tassenhalter.

Kabinenfederung

Die neue Kabinenfederung sorgt dafür, dass unerwünschte Rückkopplungen auf der Baustelle gedämpft und geglättet werden, selbst bei den härtesten Arbeitseinsätzen.

Schnellwechsler-Steuerung

Dank der serienmäßigen Schnellwechsler-Hydraulikanlage mit Rohrleitungen lässt sich das Anbaugerät bequem vom Fahrersitz aus wechseln. Es unterstützt die meisten gängigen Systeme.



1. Geräumiges Bedienerumfeld
2. Großes Fahrpedal
3. Gefederter Sitz mit Heizfunktion
4. Steckdose
5. Drehzahlregler
6. Rundum-Klimatisierung und Heizung
7. (Bluetooth) AM/FM-Radio
8. Joysticks mit Proportional-Steuerung
9. Stereo Lautsprecher
10. Hammerbedienungspedal
11. Not-Aus-Schalter in der Kabine
12. Monitor mit LCD-Farbdisplay
13. Ablagefach (1 von 7)
14. Hydraulikunterbrechungshebel
15. Tassenhalter





Einfache und leichte Steuerung

Maschinen-Interfaces

Alle Interfaces der Maschine - einschließlich der Joysticks, des Tastenfelds, des Bedienfelds und des großen LCD-Monitors - sind für optimale Steuerung und Effizienz ergonomisch gestaltet, was die Produktivität und das Wohlbefinden am Arbeitsplatz erhöht. Die Schalter wurden vereinfacht, und die Klimaregelung ist nun in das Tastenfeld integriert und lässt sich leicht einstellen.

• Der neue multifunktionale 8-Zoll-TFT-LCD-Monitor zeigt alle wichtigen technischen Informationen an, so dass Sie den Status und die Einstellungen der Maschine auf einen Blick erkennen können.

• Die hochsensiblen und kraftsparenden Joysticks und die übersichtlichen Bedienelemente ermöglichen ein sanftes und sicheres Arbeiten mit minimalem Kraftaufwand für mehr Komfort und Effizienz.

• Die neuen einstellbaren proportionalen Hilfsfunktionen unterstützen die präzise und reibungslose Bedienung der Anbaugeräte.

Intelligenter Monitor

Der neue 8-Zoll-TFT-Monitor verfügt über eine Tag- und Nachtanzeige und bietet dem Benutzer vollen Zugriff auf die Maschineneinstellungen und Wartungsdaten. Jede Fehlfunktion wird klar und deutlich auf dem Display angezeigt, so dass Sie sicher und zuversichtlich arbeiten können und einen genauen Überblick über alle Zustände haben. Alle wichtigen Daten können direkt auf dem Hauptbildschirm überwacht werden.

1. Betriebsmodus
2. Automatischer Leerlauf
3. Fahrgeschwindigkeit (schnell/langsam)
4. Leistungssteigerung
5. Vorglühanzeige
6. Bedienung Schnellwechsler
7. Kühlmitteltemperatur
8. AdBlue-Füllstand
9. Stundenzähler
10. Zeit und Datum
11. Menü-Taste
12. Stummschalttaste
13. Maschinenfehler
14. Abfrage von Fehlerinformationen
15. Fehlercodebereich
16. Kraftstoffstand
17. Leistungsmodus







Dynamisches Leistungsmanagement

• Die Aktivierung des Leistungssteigerungssystems erhöht die Grabkraft um 8,8 %.

• Die Leerlaufautomatik startet 4 Sekunden, nachdem alle Bedienelemente in die Neutralstellung zurückgekehrt sind.

7 Betriebsmodi und 3 Leistungsmodi

Liefern die benötigte Leistung für Ihren speziellen Einsatz und minimieren gleichzeitig den Kraftstoffverbrauch:

• N: Normaler Modus
• H: Schwerlastmodus
• S: Standardmodus
• Energiespar-Modus
• T: Modus für große Höhen
• ATT1: Brecher-/Hammermodus
• ATT2: Greifeermodus
• ATT3: Schermodus
• ATT4/5: Hilfsmodi



Luftreiniger

Vorfilter

Luftfilter: Die Lebensdauer des Luftfilters und die Motorleistung stehen in direktem Zusammenhang mit der Menge der durch den Lufteinlass des Motors angesaugten Partikel. Daher ist der Vorfilter (serienmäßig) die erste Stufe des Ansaugsystems, die das Eindringen der meisten Partikel, die schwerer sind als Luft, verhindert.

Zuverlässigkeit

Für langfristige Robustheit und Sicherheit ausgelegt

XCMG verfügt über eines der strengsten Testverfahren für Festigkeit und Zuverlässigkeit. Die XCMG E-Serie zeichnet sich durch Langlebigkeit unter extremsten Bedingungen aus und ist daher eine der beliebtesten Marken auf ihrem Heimatmarkt.
Wir entwickeln kontinuierlich die langlebigsten Maschinen, um die Betriebskosten zu senken. Der robuste Oberwagen, die Unterwagenkonstruktion und die Frontanbaugeräte zeigen ihren wahren Wert unter harten Arbeitsbedingungen und garantieren eine höhere Produktivität.

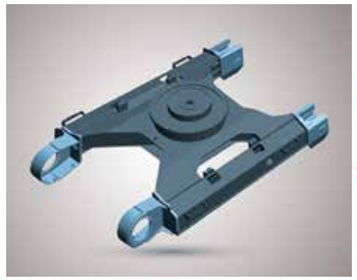







Erhöhte Festigkeit des X-Fahrgestells

Das X-förmige Fahrwerk hat eine höhere Festigkeit als auf der Baustelle gefordert, wie zahlreiche Tests, darunter Straßentests und virtuelle Simulationen, gezeigt haben.

Langlebigkeit des Unterwagens in Verbindung mit Wartungsfreundlichkeit

- Die Kette besteht aus versiegelten, selbstschmierenden Gliedern für langfristige Leistung
- Langlebige Kettenspanner und die Umlenkrollen
- Hochbelastbare, verschleißfeste Guss-Kettenräder
- Langlebige geschmierte Laufrollen

Verstärkter Ausleger und Stiel

Mit Hilfe von FEA wurde die beste Lastverteilung in der gesamten Maschine berechnet. Zum besseren Schutz des Stielfußes wurden verstärkte Streben hinzugefügt. Die Stielkonstruktion wurde für den Einsatz unter schwierigsten Bedingungen verstärkt.

Hochwertige (Hochdruck-)Schläuche

Die E-Serie verwendet einen neuen Typ von Hochdruckschläuchen mit verbesserter Hitze- und Druckbeständigkeit, um die Lebensdauer der Maschine zu erhöhen.

Verstärkter Bolzen, Buchse und Polymer-Passscheibe

Bei der neuen Serie wurde die Schmierfähigkeit der Verbindungsteile zwischen der Maschine und den Anbaugeräten verbessert. Spalten zu den Anbaugeräten werden durch verschleißfeste, langlebige Stifte, Buchsen und Polymer-Passscheiben minimiert, um höchste Leistung bei gleichbleibender Lebensdauer zu gewährleisten.

Einfache Wartung

Ausgezeichnete Wartungsfreundlichkeit

Unsere Maschinen sind für einfache Routinewartung ausgelegt, während erfahrene XCMG-Techniker bei Bedarf zusätzliche Unterstützung bieten. Um das Beste aus Ihrer Maschine herauszuholen, können Sie aus einer breiten Palette von Serviceverträgen das Paket auswählen, das Sie benötigen. Betriebszeit, Produktivität und Restwert werden maximiert und machen den XE220EN zu einer wirtschaftlichen und lohnenden Wahl.







Leichte und einfache Wartung

- Ein großes Geländer mit rutschfesten Stufen und Platten sorgt für einen sicheren und einfachen Zugang zum Oberwagen.
- Der Klimafilter der Kabine ist abschließbar und für einen einfachen Zugang an der Seite der Kabine angebracht
- Ein Batterietrennschalter zum einfachen Abklemmen der Batterie für arbeitsplatzbedingte Sicherheitsmaßnahmen
- Absperrventile an der Vorfifilterleitung und der Kraftstofftank-Ablassleitung erleichtern die Wartung und verhindern Verschmutzung durch Leckagen.
- Die Motorteile sind leicht zugänglich über die obere und seitliche Abdeckung.
- Alle Filter (Motorölfilter, Kraftstoffvorfilter, Kraftstofffilter und Hydrauliksteuerungsfilter) sind im Pumpenraum untergebracht, um die Zugänglichkeit und die Wartung zu erleichtern.

Präventive Wartungslösungen

- Garantieerweiterung: Erweiterte Garantie für Teile, Fahrten und Einsatz
- Routinewartung: Ihr Vertragspartner unterstützt Sie in regelmäßigen Abständen mit Routinewartungen.
- Originalteile: Hergestellt und getestet, um eine lange Lebensdauer Ihrer Maschine zu gewährleisten.

SCR-Tank und einfache Dieseltankbefüllung

Die ECU (Engine Control Unit) überwacht mit Sensoren das AdBlue®-System und warnt den Fahrer vor möglichen Systemfehlern. Eine Kraftstofftankpumpe, ein bordeigenes Pumpensystem, ermöglicht ein schnelles Befüllen des Kraftstofftanks von einer externen Quelle (z. B. einem Kraftstofffass) - das System stoppt automatisch, wenn der Kraftstofftank voll oder die Kraftstoffquelle leer ist.

Vorstart-Überwachungssystem

Der XE300E/XE300EN verfügt über ein Vorstart-Überwachungssystem, das Ihnen Kühlmitteltemperatur, Hydrauliköltemperatur,Motoröldruck, Kraftstoffstände und den AdBlue®-Füllstand anzeigt.Es zeigt auch die Flüssigkeits- und Filterintervalle an, um die Maschine in einem Top-Zustand zu halten.

Zentral angeordnete Schmierstellen

Zur Erleichterung der Wartung.

Technische Daten

Motor

Der Cummins-Dieselmotor der Stufe V sorgt für überragende Leistung und Kraftstoffeffizienz und erfüllt die Emissionsvorschriften in vollem Umfang. Zur Optimierung der Maschinenleistung verfügt der Motor über Hochdruck-Kraftstoffeinspritzdüsen, einen VGT™-Turbolader-Zwischenkühler und eine elektronische Motorsteuerung. Wassergekühlter 4-Takt-Motor mit Turbolader, Abgasrückführung (EGR) und selektiver katalytischer Reduktion (SCR) ohne Dieselpartikelfilter (DPF).

	XE300E/XE300EN
Modell	Cummins B6.7
Anzahl der Zylinder	6
Nennleistung bei 2000 U/min	173 kW (232 PS) bei 2000 U/min
(SAE J1995)	-
(SAE J1349)	-
(ISO 9249)	149 kW (200 PS) bei 2000 U/min
Max. Drehmoment bei 1500 U/min	949 Nm (700 lb-ft)
Leerlauf (niedrig - hoch)	700 - 1200 U/min
Hubraum	6,7 Liter (408 Zoll³)
Bohrung × Hub	107 mm (4,21 Zoll) x 124 mm (4,88 Zoll)
Anlasser	24 V × 7,8 kW
Batterien - Lichtmaschine	2 × 12 V, 150 Ah - 24 V, 70 A
Luftfilter	Donaldsons neuester PSD-Luftfifilter und vorgefifilterter Staubabscheider

Hydrauliksystem

Das XICS (Intelligentes Steuersystem des XCMG) ist das Gehirn des Baggers - es minimiert den Kraftstoffverbrauch und ermöglicht die Optimierung der Effifizienz des Hydrauliksystems für alle Arbeitsbedingungen. Um den Betrieb des Motors und der Hydraulik aufeinander abzustimmen, ist das XICS über eine Datenübertragungsleitung mit dem elektronischen Steuergerät (ECU) des Motors verbunden.

- Das Hydrauliksystem ermöglicht unabhängigen und kombinierten Betrieb - 2-Gang-ahrbetrieb bietet entweder erhöhtes Drehmoment oder hohe Fahrgeschwindigkeit.
- Das Cross-Sensing-Pumpensystem und das automatische Abbremssystem verbessern die Kraftstoffeffifizienz.
- 7 Betriebsmodi, 3 Leistungsmodi - Durchfluss- und Druckregelung der Hilfshydraulikkreise über das Bedienfeld
- Computergesteuerte Durchflussregelung der Pumpe

• Pumpenfördermenge & Systemdruck

	XE300E/XE300EN
Hauptpumpe:	„2 × Variable Axialkolbenpumpe
Maximale Fördermenge bei 1750 U/min	2 × 266 L/min
Pilotpumpe:	Zahnradpumpe
Maximale Förderpumpe bei 1750 U/min	20 L/min
Einstellung des Überdruckventils:	
Druck erhöhen	350/380 kg/cm²
Hub	330 kg/cm²
Schwenken	300 kg/cm²
Vorsteuerung	40 kg/cm²

Unterwagen

Äußerst robuste Bauweise aus hochwertigen, langlebigen Materialien, wobei alle Schweißkonstruktionen so ausgelegt sind, dass die Beanspruchung begrenzt wird.

- Lebensdauergeschmierte Laufrollen, Umlenkrollen und Kettenräder mit schwimmenden Dichtungen
- Dreistegplatten aus induktionsgehärteter Legierung
- Wärmebehandelte Verbindungsbolzen
- Hydraulische Kettenverstellung mit stoßdämpfendem Spannvorrichtung

• Laufwerkskomponenten

	XE300EN/XE300E
Obere Laufrollen (Standardplatte)	2
Untere Laufrollen	9
Anzahl der Kettenglieder und Kettenplatte pro Seite	48
Gliederabstand	216
Gesamtlänge der Raupenkette	4944

Kabine

Für eine optimale Klimaregelung sorgt das integrierte Klimatisierungs- und Heizungssystem. Ein automatisch gesteuertes Gebläse sorgt für die druckbeaufschlagte und gefilterte Kabinenluft, die über mehrere Lüftungsöffnungen in der Kabine verteilt wird. Der gefederte und voll einstellbare Fahrersitz mit Heizungsfunktion ist mit einem Sicherheitsgurt ausgestattet. Der Fahrer kann den ergonomischen Sitz und die Joystick-Konsole separat nach seinen Wünschen einstellen. Hinweis - Die angegebenen Geräuschemissionswerte sind die Summe der gemessenen Werte und der entsprechenden Unsicherheit und stellen die oberen Grenzen des Wertebereichs dar, der bei Messungen wahrscheinlich auftreten kann.

• Geräuschemission

	XE300EN/XE300E
Geräuschpegel LpA (ISO 6396)	73 dB(A)
Geräuschpegel LwA (ISO 6395)	104 dB(A)

Gewicht

	Kettenbreite (mm)	Betriebsgewicht (t)	Bodendruck (kgf/cm²)
Dreistegplatte	600 (Std.)	32500	60,87

Technische Daten

Gewicht der Komponenten

Bezeichnung	Einheit	XE300E/XE300EN	Bemerkungen
Oberwagen ohne Frontanbaugerät	kg	14806	Mit Gegengewicht
Unterwagen-Baugruppe	kg	11839	600mm Kettenplatte
Frontanbaugerät	kg	5126	Ohne Zylinder
Gegengewicht	kg	6000	Standardgegengewicht
Ausleger	mm / kg	6200/2453	Einschließlich Buchse
Stiel	mm / kg	3110/1074	Einschließlich Buchse

Schwenkwerk

Das Schwenkwerk verfügt über einen Axialkolbenmotor, der ein 2-stufiges Planetenuntersetzungsgetriebe antreibt, um ein maximales Drehmoment zu erreichen.

- Schwenklager: einreihiges Axiallager im Verbund mit induktionsgehärteter Innenverzahnung
- Innenzahnrad und Ritzel in Schmiermittel getaucht

• Schwenkgeschwindigkeit & -drehmoment

	XE300E/XE300EN
Maximale Drehzahl	9,8 U/min
Maximales Drehmoment	102,4 kN.m

Antrieb

Ein unabhängiger, drehmomentstarker Axialkolbenmotor treibt jede Raupenkette über ein Planetenuntersetzungsgetriebe an. Zwei Hebel mit Fußpedalen garantieren ein sanftes Fahren mit Gegenläufigkeit bei Bedarf. Der Raupenrahmen schützt die Fahrmotoren mit hydraulisch gelösten Lamellenbremsen und Planetengetrieben.

• Geschwindigkeit und Zugkraft

	XE300E/XE300EN
Fahrgeschwindigkeit (langsam – schnell)	2,9-5,1 km/u
Maximal Zugkraft	25,2 ton
Maximale Steigfähigkeit	35° / 70%

Füllmengen

	XE300E/XE300EN
Kraftstofftank	500 L
Kühlsystem (Kühler)	26 L
Harnstofftank (DEF)	48 L
Hydrauliköltank	270 L
Motoröl	24 L
Schwenkantrieb	10,5 L
Fahrwerk	2× 9,5 L

Hydraulikzylinder

Kolbenstangen und Zylingergehäuse aus hochfestem Stahl. Stoßdämpfung in allen Zylindern für stoßfreien Betrieb und längere Lebensdauer der Kolben.

Zylinder	Anzahl	Bohrung × Stangendurchmesser × Hub (mm)
Ausleger	2	140 × 95 × 1360
Stiel	1	150 × 110 × 1555
Löffel	1	135 × 95 × 1070

Löffel

Löffeltyp	Volumen(m³) ISO	Breite (mm)		Gewicht (kg)	Ausleger 5,68 m	
		Mit Seitenschneiden	Ohne Seitenschneiden		Stiel 3,11 m	Stiel 2,65 m
					Kettenplatte 600 mm	Kettenplatte 600 mm
GP	1,56	1631	1622	1285	C	C
HD	1,36	1460	1460	1222	A	A
	1,5	1540	1540	1282	C	B
SD	1,4	1338	1230	1312	A	A
	1.3	1300	1300	1225	A	A

GP: Allgemeiner Anwendung; HD: Schwereinsatz; SD: Schwersteinsatz;

A.: Geeignet für Materialien mit einer Dichte kleiner oder gleich 2.100 kg/m³.
B: Geeignet für Materialien mit einer Dichte kleiner oder gleich 1.800 kg/m³.
C: Geeignet für Materialien mit einer Dichte kleiner oder gleich 1.500 kg/m³.
Nach ISO 10567 und SAE J296, Stiellänge ohne Schnellwechsler. Nur zur Referenz.

Hublastwerte

■ Standardspurbreite: 2990 mm - ohne Löffel

Einheit: 1000 kg	A	1,5 m		3,0 m		4,5 m		6,0 m		7,5 m		Max. Reichweite		
	B													A
Einteiliger Ausleger 6,20 m Stiel 3,11 m Kettenplatte 600 mm Kontergewicht 5,4 t	8,8 m											*5,39	*5,39	5,83
	7,5 m											*5,10	*4,92	7,12
	6,0 m							*5,88	*5,88	*6,21	4,54	*4,93	4,07	8,07
	4,5 m					*8,13	*8,13	*6,83	5,88	*6,21	4,42	*4,98	3,6	8,67
	3,0 m					*10,80	7,6	*8,10	5,55	6,57	4,25	*5,17	3,34	8,97
	1,5 m					10,95	7,09	*8,10	5,26	6,4	4,08	5,18	3,26	9,01
	0,0 m					10,73	6,86	7,97	5,07	6,28	3,97	5,28	3,3	8,8
	-1,5 m			*10,33	*10,33	10,69	6,82	7,9	5	6,24	3,92	5,61	3,51	8,31
	-3,0 m	*11,93	*11,93	*16,60	*10,81	10,77	6,9	7,94	5,04	6,31	3,99	6,31	3,99	7,49
	-4,5 m			*16,73	11,09	10,97	7,1	8,12	5,22			*7,79	5,06	6,19

: Hubkapazität in Längsrichtung

: Hubkapazität im gesamten Schwenkbereich

1. Die Hubkapazität basiert auf der Standardnorm ISO10567.
2.* = Die maximale Hubkapazität wird durch die Hydraulikleistung der Maschine begrenzt.
3. Die Hubkapazität beträgt nicht mehr als 87 % der hydraulischen Leistung bzw. 75 % der Kipplast bei ebenem und festem Untergrund.
4. Der Bediener muss mit der Betriebs- und Wartungsanleitung der Maschine vertraut sein. Die örtlichen Vorschriften für den sicheren Betrieb von Maschinen müssen jederzeit beachtet werden.
5. Die Hubdiagramme beziehen sich nur auf Maschinen, die ursprünglich von XCMG gebaut wurden: ohne Hubketten und sonstige Hubvorrichtungen.
6. Wenn der Bagger zum Heben oder Handhaben von Materialien verwendet wird, muss er den örtlichen Vorschriften entsprechen.



Abmessungen

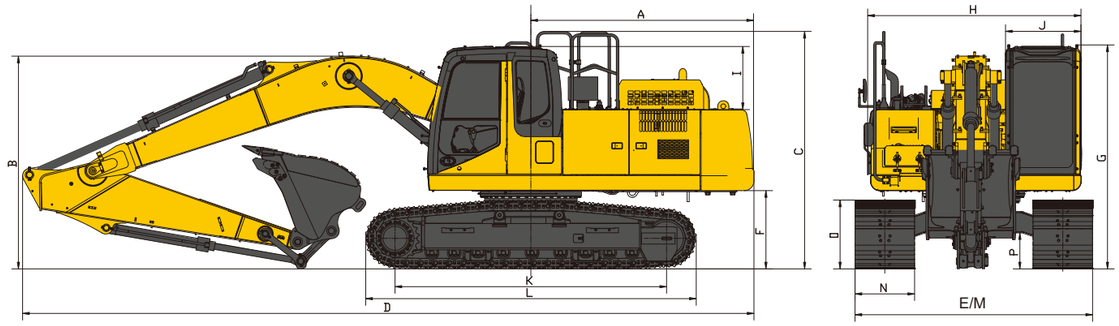

■ Abmessungen

Modell		XE300E	XE300EN
Länge Ausleger		6200 mm	6200 mm
Länge Stiel		3110 mm	3110 mm
Löffelvolumen		1,4 m^3	1,4 m^3
A	Heckschwenkradius	3200 mm	3200 mm
B	Transporthöhe (Ausleger)	3640 mm	3640 mm
C	Transporthöhe (Geländer)	3640 mm	3640 mm
D	Transportlänge	10645 mm	10645 mm
E	Transportbreite	3190* mm	2995 mm
F	Bodenfreiheit Gegengewicht	1198 mm	1198 mm
G	Höhe über Kabine	3244 mm	3244 mm
H	Breite Oberwagen	2950 mm	2950 mm
I	Kabinenhöhe über Gegengewicht	841 mm	841 mm
J	Kabinenbreite	1015 mm	1015 mm
K	Abstand Leitrad - Antriebsrad	4028 mm	4028 mm
L	Kettenlänge	4944 mm	4944 mm
M	Breite Unterwagen	3190* mm	2990 mm
N	Breite Kettenplatte	600 mm	600 mm
O	Raupenhöhe	1084 mm	1084 mm
P	Bodenfreiheit	538 mm	538 mm

■ Grableistung (ISO)

XE300E/XE300EN	Einteiliger Ausleger
Länge Ausleger	6200 mm
Länge Stiel	3110 mm
Löffelvolumen	1,4 m^3
Löffel (Normal/Druckerhöhung)	183/198 kN
STIEL (Normal/Druckerhöhung)	128/138 kN

ArbeitsbeArbeitsbereichreich

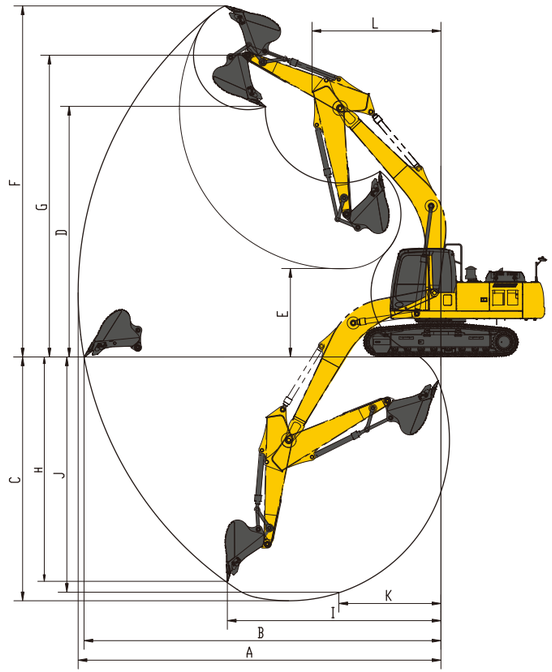

Arbeitsbereich

XE300E/XE300EN		Einteiliger Ausleger
Länge Ausleger		6200 mm
Länge Stiel		3110 mm
Löffelvolumen		1,4 m^3
A	Max. Reichweite	10665 mm
B	Max. Reichweite am Boden	10470 mm
C	Max. Grabtiefe	7200 mm
D	Max. Ausschütthöhe	7180 mm
E	Ausschütthöhe	2770 mm
F	Max. Einstechhöhe	10145 mm
G	Max. Höhe Löffelbolzen	8810 mm
H	Max. Einstechtiefe/vertikale Wand	5185 mm
I	Max. Radius vertikal	7830 mm
J	Max. Aushubtiefe (2,44 m Sohlenlänge)	6992 mm
K	Min. Radius(2,44 m Sohlenlänge)	3105 mm
L	Max. Schwenkradius - mm	3848 mm

Standard- und Sonderausstattung

Motor

Harnstofftank	●
Automatisches Vorglühen	●
Kraftstoff-Wasserabscheider mit Wasserstandsgebern	●
Kraftstoff-Wasserabscheider mit Heizung (24 V)	○
Luftfifilter mit Axialdichtung	●
Luft-Vorfifilter	●
Luft-Vorfifilter vom Ölbadtyp	○
50 ℃ Hochtemperatur-Umgebungskühlsystem	●
Staubschutzgitter für Kühler	●
Kraftstoffanzeige	●
Kraftstoff-Wasser-Schnellablassvorrichtung	●
Kühlmittelheizung [Kraftstofftyp]	○
Elektronisch gesteuerte Silikonölkupplung	●
Kraftstoffbetankungspumpe 50 L/min	●
Automatische Leerlauffunktion	●

Hydrauliksystem

Hilfshydraulikventil	●
Ein- und Zweiweg-Hydraulikleitung für Hammer und Greifer	●
Hydraulische Leitungen für Schnellwechsler	●
Leitungen für Kippen und Drehen der Anbaugeräte	●
Hydrauliköl ISO VG 46	●
Hydrauliköl ISO VG 32	○
Hydrauliköl ISO VG 68	○
Rechter proportionaler Joystick mit Wippschalter (AUX1)	●
Linker proportionaler Joystick mit Wippschalter (AUX2)	●
Manometer-Drucküberwachung	●
AUX1- und AUX2-Durchfluss eingestellt am Monitor	●
AUX2-Druck eingestellt am Monitor	●

Kabine & Innenraum

Druckbeaufschlagte Kabine	●
Luftgefederter Sitz mit Heizung	●
Schaltkasten	●
Regenschutz	●
Frontscheibe im Verhältnis 70/30 geteilt	●
Doppelt laminierte Windschutzscheibe und andere gehärtete Scheiben	●
Schiebe-Klappfenster vorne	●
Bißdirektionale Luftauslass-Klimaanlage mit Entfroster [automatischer Typ] [Druckbeaufschlagungsfunktion]	●
„LCD-Farbdisplay zur Anzeige von Warnhinweisen, Informationen zum Filter-/Flüssigkeitswechsel und Betriebsstunden“	●
Fahrpedal mit abnehmbarem Handbedienungshebel	●
Doppelte Stereo-Lautsprecher	●
Tassenhalter	●
Kleiderhaken	●
Bodenmatte	●
Einziehbarer Sicherheitsgurt [51 mm [2 Zoll'] breit]	●
Schalter für hohe und niedrige Fahrgeschwindigkeit	●
Ein-Tasten-Boost-Modus	●
Reserveschalter für Arbeitshilfen	●
Sonnenschutz, Dach	●
Schiebedach oben	●
Scheibenwischer mit Intervallfunktion	●
Aktenpaket	●
Warmhalte- und Kühlfach	○
Notausstieg am Heckfenster	●
Hammer für Notausstieg	●

Unterwagen

2 x 3 Raupenschutz	●
2 x 48 Kettenplatte, 2 x 9 Stützrollen	●
2 x 2 Umlenkrolle oben	●
2 × 2 Zugöse am unteren Fahrwerk	●
600 mm (24 Zoll') Dreistegplatten	●
Einstellung Schutzvorrichtung: Dichtungsplatte für den Unterwagen, Dichtungsplatte für den Fahrantrieb	●
700 mm (28 Zoll') Dreistegplatten	○
800 mm (31 Zoll') Dreistegplatten	○
Kettengummiblock	○

Anbaugerät

Ausleger 6,2 m	●
Stiel 3,11 m	●
1,4 m^3 verstärkter Löffel	●
Stiel 2,65 m	○
1,56 m^3 Bodenlöffel	○

Elektroniksystem

Batterie [2× 850 CCA]	●
70 A, 24 V DC Generator	●
7,8 kW Anlasser	●
24-V-Zigarettenanzünder	○
12-V-Zigarettenanzünder	●
5 V USB-Anscluss	●
Not-Aus-Schalter an der Kabine	●
Kamera rechts	●
Rückfahrkamera	●
270° Sichtbereich	○
AM-FM-Radio mit Digitalanzeige	●
Fahrsummer mit Schalter	●
Rundumleuchte	●
2 LED-Frontscheinwerfer an der Kabine	●
1 LED-Rückscheinwerfer an der Kabine	●
2 LED-Scheinwerfer am Ausleger	●
12-V-Netzanschluss	○
Deckenleuchte	●

Gegengewicht

6,0 t Kontergewicht	●

Schmierungssystem

Automatisches Schmiersystem	●
Zentralisierte Schmierstellen für die Schmierung	●

Sicherheit

Seitenaufprallträger	○
Fahrttürschlösser und Fahrerhausschlösser	●
Alarmhupe	●
Schnellwechslerschalter mit Summer	●
Isolierplatte zwischen Motor und Ölpumpenkammer	●
Batterie-Trennschalter	●
Überhitzungsalarm	●
Sicherheitsgeländer und Pedale	●
Antirutschplatte/ Antirutschpaste	●
Hydraulik-Unterbrechungshebel	●
Rückspiegel rechts und links	●
Gegengewicht-Rückspiegel	○
Sicherheitsventile für Auslegerzylinder	●
Sicherheitsventil für Stielzylinder	●
Überrollschutz [ROPS]	●
Bediener-Schutz [OPG]	○
Sicherheitsnetz an der unteren Frontscheibe	●

Standard: ●
Optional: ○

· Einige dieser serienmäßigen oder optionalen Ausstattungen sind möglicherweise für bestimmte Märkte nicht verfügbar.
· Die Abbildungen können Anbaugeräte und optionale Ausstattungen enthalten, die in Ihrer Region nicht verfügbar sind.
· Werkstoffe und Spezifikationen können ohne Vorankündigung geändert werden.
· Bitte wenden Sie sich an Ihren XCMG-Händler vor Ort, um weitere Informationen zur Verfügbarkeit zu erhalten oder um die Maschine an Ihre Anwendungen anzupassen.

Optimale Serviceleistungen, XCMG-Garantie



Von XCMG zugelassene Anbaugeräte



Originalteile



Garantieverlängerung



Finanzierungslösungen



Wartungsvertrag



Telematik

Professionelle integrierte Komplettlösungen

Die XCMG-Gruppe hat sich aufgrund der Qualität, Zuverlässigkeit und Langlebigkeit ihrer Baumaschinen einen guten Ruf erworben. Darüber hinaus hat die XCMG nach und nach ein Servicenetzwerk aufgebaut, umallen Kunden vor Ort dauerhaft integrierte und hocheffifizierte Komplet tlösungen anbieten zu können.



Umfassendes Serviceangebot für Sie bereit

Um so schnell wie möglich auf Ihre Bedürfnisse reagieren zu können,sind die XCMG-Experten von einem unserer Standorte in Ihrer Nähe aufdem Weg zu Ihrer Baustelle. Eine ganze Reihe an Serviceleistungen steht Ihnen zur Verfügung, um Ihre Gesamtbetriebskosten zu senken und Ihren Umsatz zu steigern.

Weltweites Ersatzteilsystem von XCMG





Mobile Kräne



Bagger



Hubarbeitsbühnen



Radlader



Asphaltwalzen

















