XCMG | SOLID TO SUCCEED

GELENKTELESKOPARBEITSBÜHNE XGA20E



Der Ausdruck ist weder Teil des Vertrags noch Teil des Autokaufvertrags. Wir behalten uns das Recht vor, Änderungen an Produktmodellen, Parametern und Konfigurationen ohne vorherige Ankündigung vorzunehmen, um unsere Produkte kontinuierlich zu verbessern. Bei den Bildern handelt es sich nur um eine Referenz, das spezifische Produkt ist abhängig vom tatsächlichen Gegenstand.

XGA20E

Gelenkteleskoparbeitsbühne

MERKMALE

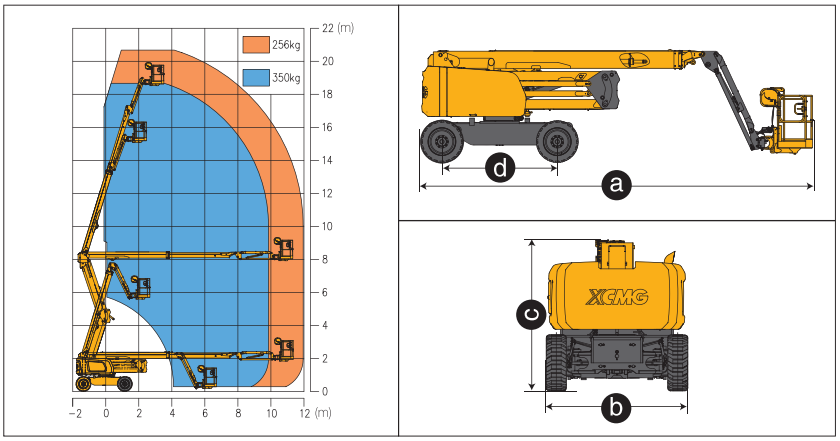

ABMESSUNGEN

20.63m arbeitshöhe
Bis zu 256/350kg hubkapazität

PRODUKTIVITÄT

1.83m × 0.76m Stahlplattform
4 Antriebsräder
2 Lenkräder
45% Theoretische Steigfähigkeit
Achsausgleichssystem
Vollgummireifen
Automatisches Nivelliersystem für die Plattform
160° Plattform-Drehung
Vollständig proportionale multifunktionelle Steuerung
Hydraulischer Ölkühler
Antriebsaktivierung
Bildschirm für Betriebsstundenzähler
Neigungsalarm
Hebe- und Senkalarm
Antriebsalarm
360° kontinuierliche Rotation der Drehtisches
Abschließbare Drehtellerabdeckung
Modus für hohe/niedrige Geschwindigkeit
Bodenkontrollbox
Motorstatusanzeige
Lenkhebelsteuerung
Blinkleuchte

STROMVERSORGUNG

Motorschutzeinrichtungen
Kubota-Motor
12V DC Hilfsstromversorgung

OPTIONEN

Werkzeugablage
Arbeitsscheinwerfer für die Plattform
AC-Stromversorgung für die Plattform
Kollisionsschutzeinrichtung der Plattform
Schaumstoffgefüllte Geländereifen
36.4kW 2600r/min Deutz D2.9L4

Artikel	Einheit	XGA20E
Arbeitshöhe	m	20.63
Höhe der Plattform	m	18.63
Arbeitsradius	m	12.08
Hubkapazität	kg	256/350
Kapazität für Insassen	-	2
Wippbereich des 1. Auslegers	°	0~72
Wippbereich des 2. Auslegers	°	0~+73
Wippbereich des Hilfsauslegers	°	-65~+70
Drehkranz-Drehung	°	360
Plattform-Drehung	°	160
Fahrgeschwindigkeit (Eingefahren/Erweitert)	km/h	5.5/0.6
Wenderadius (Inneres/Äußeres Rad)	m	2.3/5
Überhang	mm	540
Bodenfreiheit	mm	330
Bodenhaftung	%	45
Bereifung	-	36×14-20
Antriebsquelle	-	Kubota V2403
Nennleistung	kW/(r/min)	36.8/(2700)
Dieselkraftstofftank	L	90
Hydrauliköltank	L	120
Gewicht	kg	9900
Größe der Plattform	mm	1830×760
a Länge (Transport)	mm	8520/6260
b Breite	mm	2300
c Höhe	mm	2400
d Radstand	mm	2500

SOLID TO SUCCEED

Der Ausdruck ist weder Teil des Vertrags noch Teil des Autokaufvertrags. Wir behalten uns das Recht vor, Änderungen an Produktmodellen, Parametern und Konfigurationen ohne vorherige Ankündigung vorzunehmen, um unsere Produkte kontinuierlich zu verbessern. Bei den Bildern handelt es sich nur um eine Referenz, das spezifische Produkt ist abhängig vom tatsächlichen Gegenstand.