XCMG | SOLID TO SUCCEED

GELENKTELESKOPARBEITSBÜHNE XGA16ACE

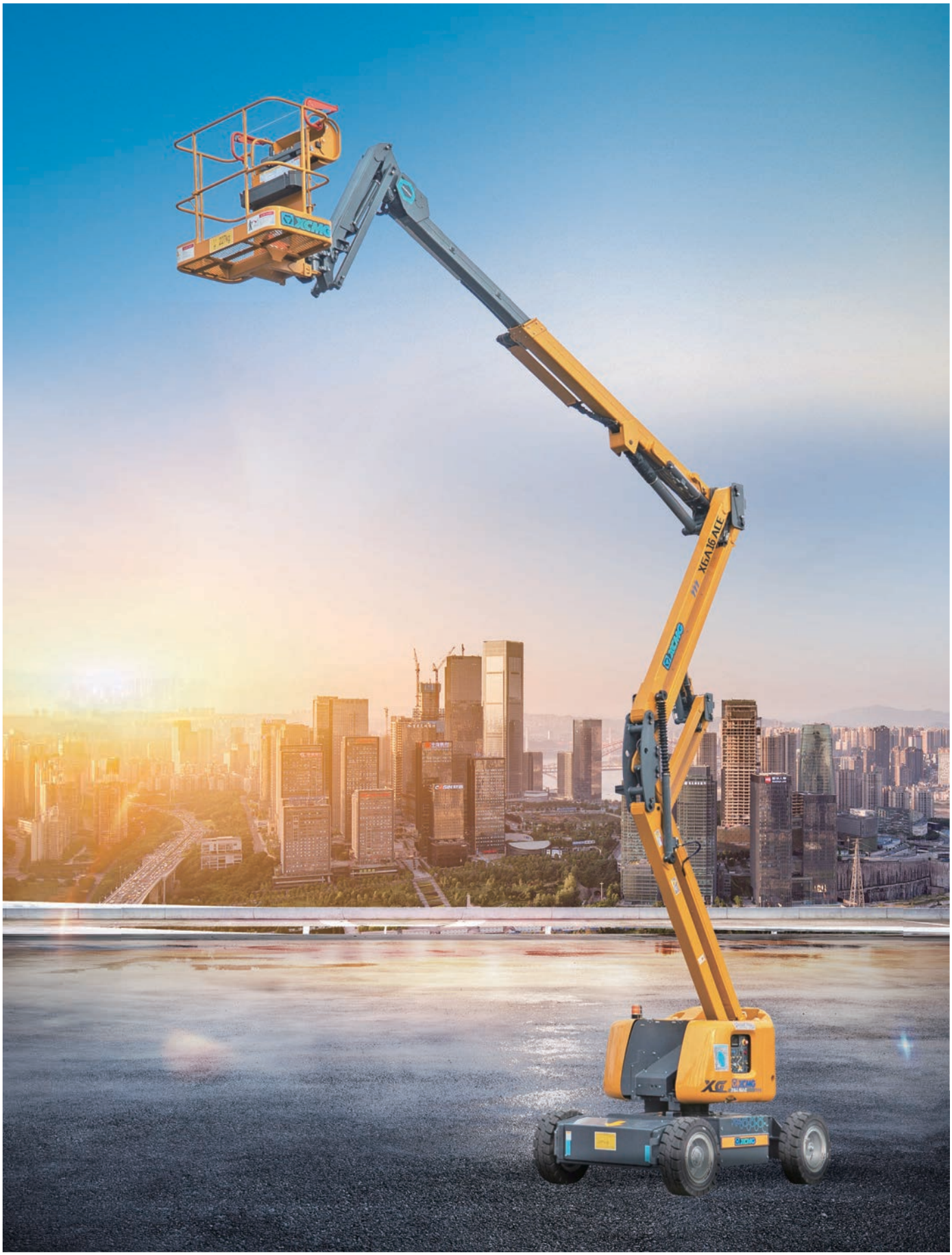

Der Ausdruck ist weder Teil des Vertrags noch Teil des Autokaufvertrags. Wir behalten uns das Recht vor, Änderungen an Produktmodellen, Parametern und Konfigurationen ohne vorherige Ankündigung vorzunehmen, um unsere Produkte kontinuierlich zu verbessern. Bei den Bildern handelt es sich nur um eine Referenz, das spezifische Produkt ist abhängig vom tatsächlichen Gegenstand.

XGA16ACE

Gelenkteleskoparbeitsbühne

MERKMALE

ABMESSUNGEN

15.8m arbeitshöhe
Bis zu 227kg hubkapazität

PRODUKTIVITÄT

1.4m x 0.7m arbeitsplattform
355° nicht-kontinuierliche Drehkranzrotation
160° Plattform-Drehung
2-Radantrieb
2 Rad-Lenkung
Hebe- und Senkalarm
Neigungsalarm
Hupe
Überlast-Alarm
Motorüberlastungsschutz
Notausschaltung für Plattform und Fahrgestell
Notstromaggregat
2-Radbremsanlage
30% Theoretische Steigfähigkeit

STROMVERSORGUNG

400Ah/48V Lead-acid batteries
2.2kW/24V DC Notstromaggregat
12V DC Proportionalsteuerung

OPTIONEN

Achsausgleichssystem
Montage von Arbeitsleuchten
Werkzeugablage
Feste, spurlose Reifen

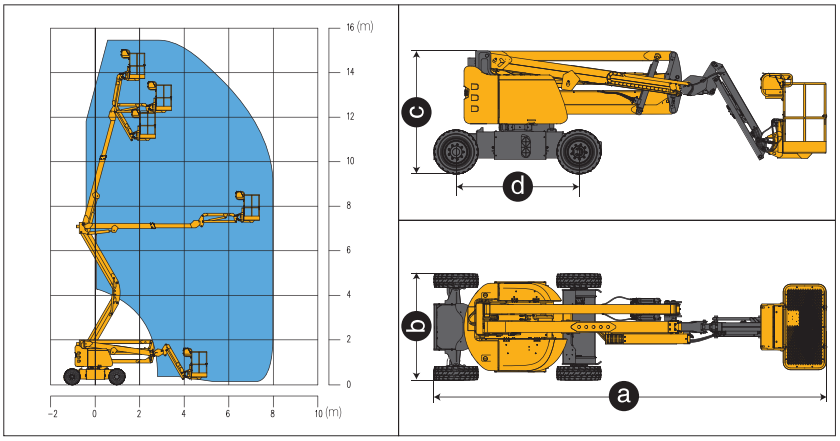

Artikel	Einheit	XGA16ACE
Arbeitshöhe	m	15.8
Höhe der Plattform	m	13.8
Arbeitsradius	m	8.2
Hubkapazität	kg	227
Kapazität für Insassen	-	2
Wippbereich des 1. Auslegers	°	0~60
Wippbereich des 2. Auslegers	°	-8~+75
Wippbereich des Hilfsauslegers	°	-60~+80
Drehkranz-Drehung	°	355
Plattform-Drehung	°	160
Fahrgeschwindigkeit (Retracted/Extended)	km/h	5.2/0.6
Wenderadius (Inneres/Äußeres Rad)	m	1.1/3.3
Überhang	mm	0
Bodenfreiheit	mm	210
Bodenhaftung	%	30
Bereifung	-	250-15
Steuerungssysteme	-	12V-DC Proportionalsteuerung
Notfall-Steuereinheit	kW/V	2.2/24 DC
Batterien	V/Ah	48/400 Bleisäure
Ladegerät	V/A	48/35 Bleisäure
Antriebseinheit	kW/V	4/48
Antriebsmotor	kW/V	3.3/32
Hydrauliköltank	L	20
Gewicht	kg	6900
Größe der Plattform	mm	1400×700
a Länge (Transport)	mm	6600/5170
b Breite	mm	1750
c Höhe	mm	2000
d Radstand	mm	2010

Der Ausdruck ist weder Teil des Vertrags noch Teil des Autokaufvertrags. Wir behalten uns das Recht vor, Änderungen an Produktmodellen, Parametern und Konfigurationen ohne vorherige Ankündigung vorzunehmen, um unsere Produkte kontinuierlich zu verbessern. Bei den Bildern handelt es sich nur um eine Referenz, das spezifische Produkt ist abhängig vom tatsächlichen Gegenstand.