XCMG | SOLID TO SUCCEED

# TELESKOPARBEITSBÜHNE XGS58E1




Der Ausdruck ist weder Teil des Vertrags noch Teil des Autokaufvertrags. Wir behalten uns das Recht vor, Änderungen an Produktmodellen, Parametern und Konfigurationen ohne vorherige Ankündigung vorzunehmen, um unsere Produkte kontinuierlich zu verbessern. Bei den Bildern handelt es sich nur um eine Referenz, das spezifische Produkt ist abhängig vom tatsächlichen Gegenstand.

# XGS58E1

Teleskoparbeitsbühne

## MERKMALE

### ABMESSUNGEN

58.6m arbeitshöhe
Bis zu 230/450kg hubkapazität

### PRODUKTIVITÄT

2.4m × 0.9m Stahlplattform
4 Antriebsräder
4 Lenkräder
45% Theoretische Steigfähigkeit
360° kontinuierliche Rotation der Drehtisches
160° Plattform-Drehung
Antriebsaktivierung
Bildschirm für Betriebsstundenzähler
Antriebsalarm
Neigungsalarm
Überlast-Alarm
Hebe- und Senkalarm
Bodenkontrollbox
Blinkleuchte
Hydraulischer Ölkühler
Lenkhebelsteuerung
Abschließbare Drehtellerabdeckung
Automatisches Nivelliersystem für die Plattform
Vollständig proportionale multifunktionelle Steuerung
Schaumstoffgefüllte Geländereifen

### STROMVERSORGUNG

Motorschutzeinrichtungen
12V DC Hilfsstromversorgung

## OPTIONEN

Werkzeugablage
Arbeitsscheinwerfer für die Plattform
AC-Stromversorgung für die Plattform
Kollisionsschutzeinrichtung der Plattform

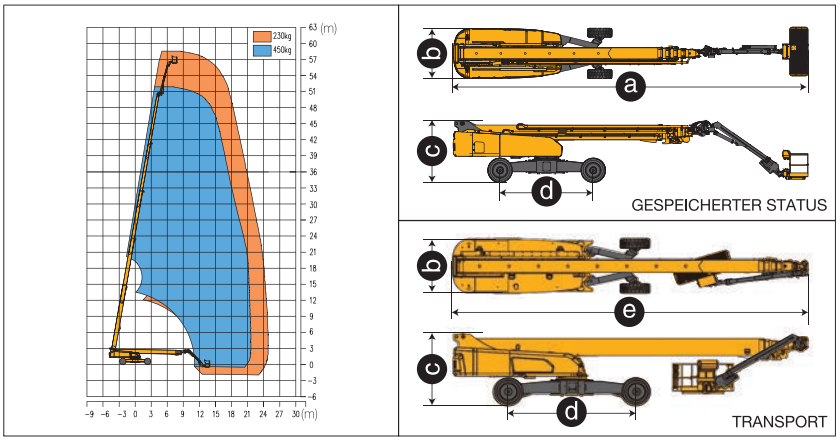


| Artikel | Einheit | XGS58E1 |
|---|---|---|
| Arbeitshöhe | m | 58.6 |
| Höhe der Plattform | m | 56.6 |
| Arbeitsradius | m | 24.8 |
| Hubkapazität | kg | 230/450 |
| Kapazität für Insassen | - | 3 |
| Wippbereich des Auslegers | ° | -1~+80 |
| Wippbereich des Hilfsauslegers | ° | -45~+75 |
| Drehkranz-Drehung | ° | 360 |
| Plattform-Drehung | ° | 160 |
| Fahrgeschwindigkeit (Retracted/Extended) | km/h | 4.5/0.5 |
| Wenderadius achse eingefahren (Inneres/Äußeres Rad) | m | 7.6/9.5 |
| Wenderadius armverlängerung (Inneres/Äußeres Rad) | m | 2.8/6.6 |
| Überhang | mm | 2320 |
| Bodenfreiheit | mm | 250 |
| Bodenhaftung | % | 45 |
| Bereifung | - | 455/55-25 R28 |
| Antriebsquelle | - | Cummins F3.8 |
| Nennleistung | kW/(r/min) | 75/(2200) |
| Dieselkraftstofftank | L | 200 |
| Hydrauliköltank | L | 250 |
| Gewicht | kg | 27900 |
| Größe der Plattform | mm | 2400×900 |
| Transportmaße | mm | 14600×2490×3070 |
| a Länge | mm | 19450 |
| b Breite | mm | 2490 |
| c Höhe | mm | 3070 |
| d Radstand (Achse Eingefahren/Armverlängerung) | mm | 5200/4590 |



Der Ausdruck ist weder Teil des Vertrags noch Teil des Autokaufvertrags. Wir behalten uns das Recht vor, Änderungen an Produktmodellen, Parametern und Konfigurationen ohne vorherige Ankündigung vorzunehmen, um unsere Produkte kontinuierlich zu verbessern. Bei den Bildern handelt es sich nur um eine Referenz, das spezifische Produkt ist abhängig vom tatsächlichen Gegenstand.