XCMG | SOLID TO SUCCEED

TELESKOPARBEITSBÜHNE XGS20K



Der Ausdruck ist weder Teil des Vertrags noch Teil des Autokaufvertrags. Wir behalten uns das Recht vor, Änderungen an Produktmodellen, Parametern und Konfigurationen ohne vorherige Ankündigung vorzunehmen, um unsere Produkte kontinuierlich zu verbessern. Bei den Bildern handelt es sich nur um eine Referenz, das spezifische Produkt ist abhängig vom tatsächlichen Gegenstand.

XGS20K

Teleskoparbeitsbühne

MERKMALE

ABMESSUNGEN

20.5m arbeitshöhe
Bis zu 300kg hubkapazität

PRODUKTIVITÄT

1.83m × 0.76m arbeitsplattform
4 Antriebsräder
2 Lenkräder
4 Radbremssystem
45% Theoretische Steigfähigkei
360° kontinuierliche Rotation der Drehtisches
160° Plattform-Drehung
Hebe- und Senkalarm
Antriebsalarm
Neigungsalarm
Antriebsaktivierung
Überlast-Alarm
Bildschirm für Betriebsstundenzähler
Vollgummireifen
Achsausgleichssystem
Hydraulischer Ölkühler
Proportionale Griffsteuerung
Automatisches Nivelliersystem für die Plattform
Aktives Anti-Extrusionssystem

STROMVERSORGUNG

Motorschutzeinrichtungen
Kubota -Stage-V Motor
12V DC Hilfsstromversorgung

OPTIONEN

Werkzeugablage
Arbeitsscheinwerfer für die Plattform
Schaumstoffgefüllte Geländereifen

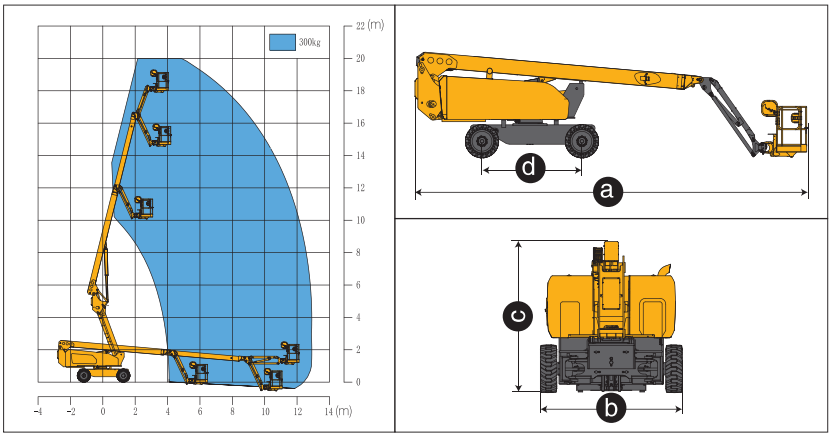

Artikel	Einheit	XGS20K
Arbeitshöhe	m	20.5
Höhe der Plattform	m	18.5
Arbeitsradius	m	13.2
Hubkapazität	kg	300
Kapazität für Insassen	-	2
Wippbereich des Auslegers	°	-5~+76
Wippbereich des Hilfsauslegers	°	-65~+70
Drehkranz-Drehung	°	360
Plattform-Drehung	°	160
Fahrgeschwindigkeit (Retracted/Extended)	km/h	4.8/0.6
Wenderadius (Inneres/Äußeres Rad)	m	3.1/5
Überhang	mm	1630
Bodenfreiheit	mm	300
Bodenhaftung	%	45
Bereifung	-	835×295
Antriebsquelle	-	Kubota V2403
Nennleistung	kW/(r/min)	36.8/(2700)
Dieselkraftstofftank	L	90
Hydrauliköltank	L	120
Gewicht	kg	8500
Größe der Plattform	mm	1830×760
a Länge (Transport)	mm	9800/7400
b Breite	mm	2490
c Höhe	mm	2640
d Radstand	mm	2500

SOLID TO SUCCEED

Der Ausdruck ist weder Teil des Vertrags noch Teil des Autokaufvertrags. Wir behalten uns das Recht vor, Änderungen an Produktmodellen, Parametern und Konfigurationen ohne vorherige Ankündigung vorzunehmen, um unsere Produkte kontinuierlich zu verbessern. Bei den Bildern handelt es sich nur um eine Referenz, das spezifische Produkt ist abhängig vom tatsächlichen Gegenstand.