XCMG | SOLID TO SUCCEED

TELESKOPARBEITSBÜHNE XGS28E1



Der Ausdruck ist weder Teil des Vertrags noch Teil des Autokaufvertrags. Wir behalten uns das Recht vor, Änderungen an Produktmodellen, Parametern und Konfigurationen ohne vorherige Ankündigung vorzunehmen, um unsere Produkte kontinuierlich zu verbessern. Bei den Bildern handelt es sich nur um eine Referenz, das spezifische Produkt ist abhängig vom tatsächlichen Gegenstand.

SOLID TO SUCCEED

XGS28E1

Teleskoparbeitsbühne

MERKMALE

ABMESSUNGEN

28.8m arbeitshöhe
Bis zu 300/460kg hubkapazität

PRODUKTIVITÄT

2.4m × 0.9m arbeitsplattform
4 Antriebsräder
2 Lenkräder
45% Theoretische Steigfähigkeit
160° Plattform-Drehung
360° kontinuierliche Rotation der Drehtisches
Antriebsaktivierung
Bildschirm für Betriebsstundenzähler
Antriebsalarm
Neigungsalarm
Überlast-Alarm
Achsausgleichssystem
Hebe- und Senkalarm
Bodenkontrollbox
Blinkleuchte
Vollgummireifen
Hydraulischer Ölkühler
Lenkhebelsteuerung
Abschließbare Drehtellerabdeckung
Automatisches Nivelliersystem für die Plattform
Vollständig proportionale multifunktionelle Steuerung

STROMVERSORGUNG

Motorschutzeinrichtungen
Kubota -Stage-V Motor
12V DC Hilfsstromversorgung

OPTIONEN

Werkzeugablage
Arbeitsscheinwerfer für die Plattform
Schaumstoffgefüllte Geländereifen
AC-Stromversorgung für die Plattform
Kollisionsschutzeinrichtung der Plattform

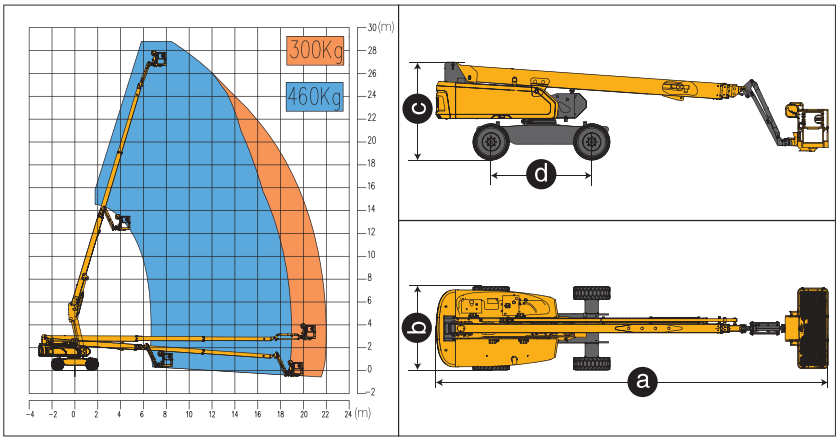

Artikel	Einheit	XGS28E1
Arbeitshöhe	m	28.8
Höhe der Plattform	m	26.8
Arbeitsradius	m	22
Hubkapazität	kg	300/460
Kapazität für Insassen	-	3
Wippbereich des Auslegers	°	-4~+73
Wippbereich des Hilfsauslegers	°	-65~+70
Drehkranz-Drehung	°	360
Plattform-Drehung	°	160
Fahrgeschwindigkeit (Retracted/Extended)	km/h	6.1/0.6
Wenderadius (Inneres/Äußeres Rad)	m	3.5/6.2
Überhang	mm	1890
Bodenfreiheit	mm	320
Bodenhaftung	%	45
Bereifung	-	385/45-28
Antriebsquelle	-	Kubota V2607
Nennleistung	kW/(r/min)	47.3/(2400)
Dieselkraftstofftank	L	180
Hydrauliköltank	L	210
Gewicht	kg	15900
Größe der Plattform	mm	2400×900
a Länge (Transport)	mm	11690/9530
b Breite	mm	2490
c Höhe	mm	2925
d Radstand	mm	3000

Der Ausdruck ist weder Teil des Vertrags noch Teil des Autokaufvertrags. Wir behalten uns das Recht vor, Änderungen an Produktmodellen, Parametern und Konfigurationen ohne vorherige Ankündigung vorzunehmen, um unsere Produkte kontinuierlich zu verbessern. Bei den Bildern handelt es sich nur um eine Referenz, das spezifische Produkt ist abhängig vom tatsächlichen Gegenstand.