XCMG | SOLID TO SUCCEED

TELESKOPARBEITSBÜHNE XGS32K



Der Ausdruck ist weder Teil des Vertrags noch Teil des Autokaufvertrags. Wir behalten uns das Recht vor, Änderungen an Produktmodellen, Parametern und Konfigurationen ohne vorherige Ankündigung vorzunehmen, um unsere Produkte kontinuierlich zu verbessern. Bei den Bildern handelt es sich nur um eine Referenz, das spezifische Produkt ist abhängig vom tatsächlichen Gegenstand.

XGS32K

Teleskoparbeitsbühne

MERKMALE

ABMESSUNGEN

32.6m arbeitshöhe
Bis zu 300/460kg hubkapazität

PRODUKTIVITÄT

2.4m × 0.9m arbeitsplattform
4 Antriebsräder
2 Lenkräder
4 Radbremssystem
45% Theoretische Steigfähigkeit
360° kontinuierliche Rotation der Drehtisches
Achsausgleichssystem
Hebe- und Senkalarm
Automatisches Nivelliersystem für die Plattform
Proportionale Griffsteuerung
Antriebsalarm
Bildschirm für Betriebsstundenzähler
Abschließbare Drehtellerabdeckung
Aktives Anti-Extrusionssystem
Hydraulischer Ölkühler
Bodenkontrollbox
Blinkleuchte
Vollgummireifen

STROMVERSORGUNG

Motorschutzeinrichtungen
Kubota -Stage-V Motor
12V DC Hilfsstromversorgung

OPTIONEN

Werkzeugablage
Arbeitsscheinwerfer für die Plattform
Schaumstoffgefüllte Geländereifen
AC-Stromversorgung für die Plattform
Kollisionsschutzeinrichtung der Plattform

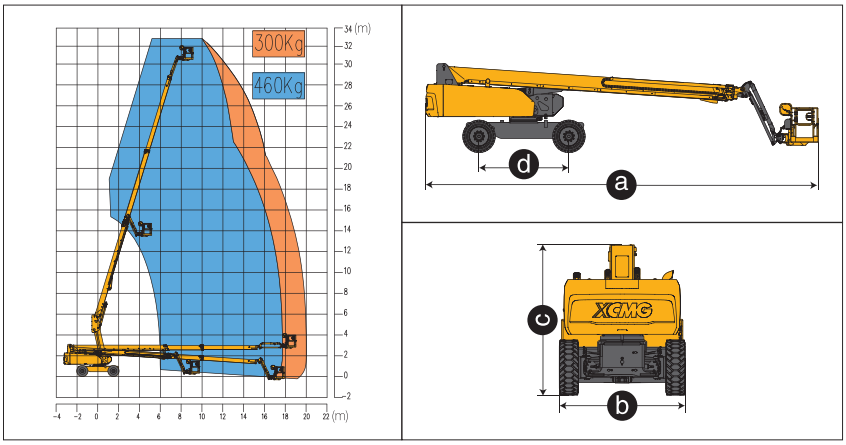

Artikel	Einheit	XGS32K
Arbeitshöhe	m	32.6
Höhe der Plattform	m	30.6
Arbeitsradius	m	20
Hubkapazität	kg	300/460
Kapazität für Insassen	-	3
Wippbereich des Auslegers	°	-4~+73
Wippbereich des Hilfsauslegers	°	-65~+70
Drehkranz-Drehung	°	360
Plattform-Drehung	°	160
Fahrgeschwindigkeit (Retracted/Extended)	km/h	5.5/0.6
Wenderadius (Inneres/Äußeres Rad)	m	4.4/6.25
Überhang	mm	2030
Bodenfreiheit	mm	400
Bodenhaftung	%	45
Bereifung	-	15-625
Antriebsquelle	-	Kubota V2607
Nennleistung	kW/(r/min)	48/(2400)
Dieselkraftstofftank	L	180
Hydrauliköltank	L	210
Gewicht	kg	18500
Größe der Plattform	mm	2400×900
a Länge (Transport)	mm	13100/12110
b Breite	mm	2490
c Höhe	mm	2920
d Radstand	mm	3000

SOLID TO SUCCEED

Der Ausdruck ist weder Teil des Vertrags noch Teil des Autokaufvertrags. Wir behalten uns das Recht vor, Änderungen an Produktmodellen, Parametern und Konfigurationen ohne vorherige Ankündigung vorzunehmen, um unsere Produkte kontinuierlich zu verbessern. Bei den Bildern handelt es sich nur um eine Referenz, das spezifische Produkt ist abhängig vom tatsächlichen Gegenstand.