Alle Rechte vorbehalten

Werkstoffe und technische Daten können stillschweigend geändert werden.
Die auf den Fotos abgebildeten Maschinen können mit zusätzlichen Optionen ausgerüstet sein.
Wenden Sie sich für zusätzliche Optionen an Ihren XCMG-Händler.

XCMG

FÜR IHREN ERFOLG

XCMG European Sales and Services GmbH
Adresse: Europark Fichtenhain B 4, 47807 Krefeld, Deutschland
Tel.: +49 (0) 2151/82 06-890
Fax: +49 (0) 2151/82 06-899
E-Mail: info@xcmg-ess.de

XUZHOU CONSTRUCTION MACHINERY GROUP IMP. & EXP. CO., LTD
Adresse: No.1, Tuolanshan Road, Xuzhou Economic Developing Zone, Jiangsu, China 221004
Tel.: +86 (0) 516/87 73-9703
Fax: +86 (0) 516/87 73-9230
E-Mail: europe@xcmg.com

www.xcmg.com/en-ap

XCMG

Geländekran

XCA60_EV

HYBRID

Vorgerüstet



Max. 60 t | 48 m | m 63 m











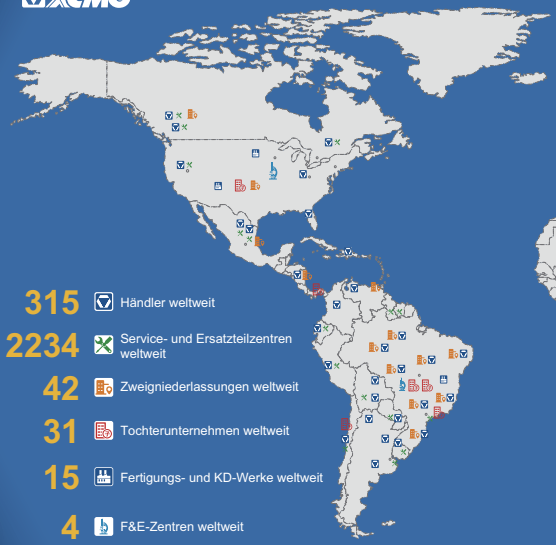

315 Händler weltweit

2234 Service- und Ersatzteilzentren weltweit

42 Zweigniederlassungen weltweit

31 Tochterunternehmen weltweit

15 Fertigungs- und KD-Werke weltweit

4 F&E-Zentren weltweit

























VORSTELLUNG VON XCMG

XCMG ist ein führendes, auf 100 Milliarden RMB dotiertes multinationales Unternehmen und die Nr. 1 der chinesischen Baumaschinenindustrie. Unser Portfolio an wettbewerbsfähigen Produkten und wegweisenden Produkttechnologien ist das größte unserer Branche und hat zusammen mit unserem großen Exportvolumen einen großen Einfluss auf die chinesische Baumaschinenindustrie. Unser global agierendes Unternehmen ist das drittgrößte der Baumaschinenbranche und steht auf Platz 395 der 500 größten Marken weltweit.
Die Hauptprodukte des XCMG-Portfolios decken 16 Maschinenkategorien wie beispielsweise Hebemaschinen, Aushubmaschinen, Betonmaschinen, Bergwerksmaschinen, Erdbewegungsmaschinen und Straßenbaumaschinen sowie drei Kategorien von Schlüsselkomponenten wie Hydrauliksystem, Übertragungssystem und elektrisches Steuersystem ab. Unsere Hebemaschinen sind die besten weltweit und unsere Komplettlösungen für Straßenbau- und Straßeninstandhaltungsmaschinen, Pfahlmaschinen und Betonmischmaschinen zählen weltweit zu den besten der Branche.
XCMG besitzt derzeit mehr als 8000 anerkannte Patente; darunter über 1900 Erfindungspatente und mehr als 130 internationale PCT-Patente. Unser Unternehmen besitzt F&E-Zentren sowie Fertigungs- oder KD-Werke in mehr als 10 Ländern; darunter Deutschland, die USA, Brasilien und Indien. XCMG hat drei europäische Unternehmen übernommen, darunter das deutsche Unternehmen Schwing. Unser brasilianisches Fertigungswerk, in das wir für die Errichtung der Fabriken auf unerschlossenem Boden 350 Millionen Dollar investiert haben, ist zu einem Symbol der wirtschaftlichen Zusammenarbeit zwischen China und Brasilien geworden. Gegenwärtig exportiert XCMG seine Produkte in 187 Länder und Regionen und deckt 97 % der Länder entlang der „Neuen Seidenstraße“ ab. Im Exportgeschäft hat unser Unternehmen in 35 Ländern den höchsten Exportanteil. Und auch innerhalb der chinesischen Industrie führt XCMG das jährliche Exportvolumen an und kann auf die höchsten Einnahmen aus Übersee verweisen.

XCMG IN EUROPA

XCMG ist in der europäischen Industrie bereits seit vielen Jahrzehnten eine bekannte Marke. Seit den 1990er Jahren ist unser Unternehmen einer der wichtigsten internationalen Hersteller, der seine Produkte und Dienstleistungen in ganz Europa anbietet. Mit unserer rasanten Entwicklung innerhalb der letzten Jahren haben wir nach und nach ein umfassendes Netzwerk aufgebaut, in das ebenfalls F&E-Abteilungen, der lokale Vertrieb, das Lieferkettenmanagement und ein integriertes Kundendienst- und Weiterbildungszentrum eingeschlossen sind.
Derzeit besitzt XCMG in Europa 3 Tochterunternehmen mit mehr als 100 multinationalen Mitarbeitern:
– ERC XCMG European Research Center GmbH
– EPC XCMG European Purchasing Center GmbH
– ESS XCMG European Sales and Services GmbH
XCMG kann über seine Händler in Europa auf Ressourcen von mehr als 100 Niederlassungen zugreifen. Sie alle bilden eine vollständige Wertschöpfungskette, die den gesamten europäischen Markt einschließlich beispielsweise Vertrieb, Service, Finanzierung und das Recycling von Altmaschinen bedient.
Wir setzen unsere Globalisierungsstrategie aktiv und kontinuierlich um. Unser hochqualifiziertes internationales Team kann auf viele Jahre Berufserfahrung zurückblicken und besitzt hervorragende kulturübergreifende Führungsqualitäten.
Mit unserer leistungsstarken Kombination aus Fachwissen und praktischer Erfahrung in multikulturellem Umfeld schaffen wir einen echten Mehrwert und bieten unseren europäischen Kunden eine hohe Rentabilität.

XCA60_EV
Geländekran



PRODUKTÜBERSICHT

01 Reiner Elektrobetrieb mit Null-Kohlenstoff-Emission

02 Zwei leistungsstarke und effiziente Fahrmotoren

03 Hochbelastbare Einzelquerlenker-Einzelradaufhängung

04 Gute Manövrierbarkeit

05 Hochintelligente HMI

06 Mehrere Lademodi für komfortablen Betrieb

07 Neu designtes Mensch-Maschine-Interaktionssystem

Highlights

Reiner Elektrobetrieb mit Null-Emission

- Die 400 V AC werden über Plug-and-Play bereitgestellt. Die Kombination aus 170-kW-Motor und Hochleistungsladegerät deckt alle Einsatzbedingungen ab und macht einen reinen Elektrobetrieb möglich.
- Mit der Hochleistungsbatterie können alle elektrischen Komponenten mit Strom versorgt werden, selbst an Einsatzorten ohne Stromanschluss. Somit ist dieser Kran höchst flexibel und für die verschiedensten Einsatzorte geeignet.

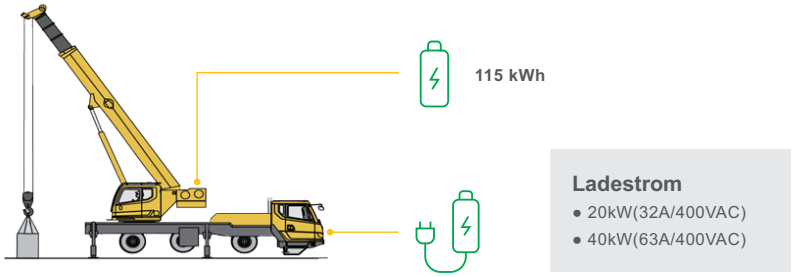

Ladestrom
- 20kW(32A/400VAC)
- 40kW(63A/400VAC)

Dual-Power für leistungsstarkes und effizientes Fahren

- Das Dual-Power-Antriebssystem (Dieselmotor + Elektromotor) ist speziell für die Fahrt zum Einsatzort ausgelegt. Unter verschiedenen Fahrbedingungen greift der Dieselmotor zum richtigen Zeitpunkt ein, um die Maschine anzutreiben. Dank der intelligenten Drehmomentverteilung läuft er jederzeit im optimalen Bereich, wodurch die Kraftstoffwirtschaftlichkeit verbessert wird. Die Brems- und Schubenergie wird rückgewonnen. Mit der rückgewonnen Energie wird die Batterie geladen, wodurch der Kraftstoffverbrauch um mehr als 40 % sinkt.
- Der Dual-Power-Antrieb (Diesel- und Elektromotor) zeichnet sich durch eine starke Leistung von bis zu 400 kW Leistung aus. Das entspricht einer Steigerung gegenüber anderen Maschinen der gleichen Klassen von 42 %!

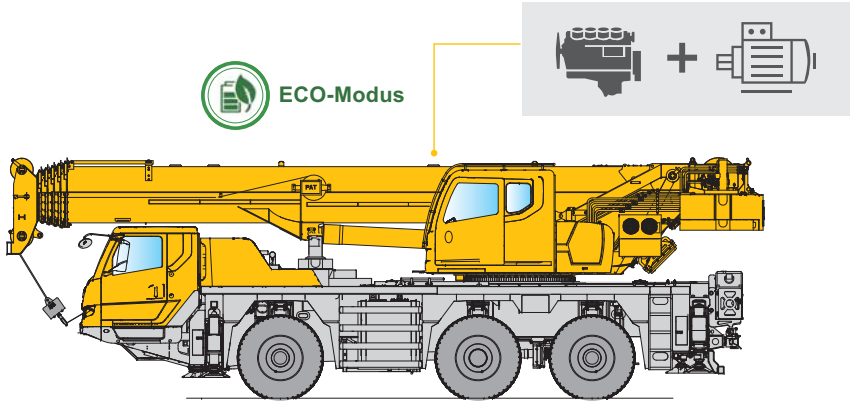

Hochbelastbare Einzelquerlenker-Einzelradaufhängung

- Die sich selbst an die Straßenbedingungen anpassenden voneinander unabhängigen linken und rechten Räder erhöhen spürbar die Manövrierstabilität bei hohen Lenkgeschwindigkeiten und zeichnen sich durch eine hervorragende Geländegängigkeit auf engen und unebenen Straßen aus.

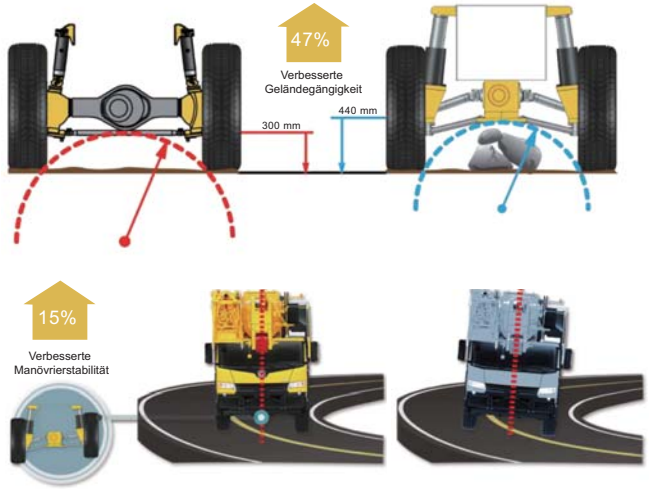

Gute Manövrierbarkeit

- Das Load-Sensing-Steuerungssystem der Plungerpumpe spart mehr als 15 % Kraftstoff und verringert hocheffizient und sicher die Öltemperatur.
- Die Doppelpumpen-Strömungsteiler-und-Strömungsvereinigungstechnologie verbessert die Arbeitseffizienz um mehr als 10 % und verringert dadurch sowohl Arbeitszeit als auch Betriebskosten.
- Der Kran ist mit einer präzisen Durchflussregelung und einer Winde mit Hochleistungsmotor ausgestattet. Die minimale stabile Hubgeschwindigkeit der Winde beträgt 2,5 m/min.
- Der Niedergeschwindigkeitsdrehkranz mit hohem Drehmoment zeichnet sich durch seine minimale stabile Drehgeschwindigkeit von 0,1 °/s aus.

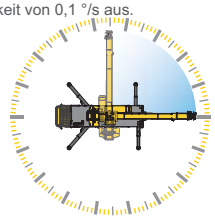

Mindestgeschwindigkeit des Drehwerks: 0,1 °/s

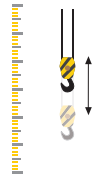

Mindestgeschwindigkeit der Winde: 1,5 – 2,5 m/min



Gute Manövrierbarkeit

Highlights

Hochintelligente HMI

★Automatische Konfigurationsplanung-Technologie

- Diese Technologie empfiehlt automatisch die optimalen Einsatzbedingungen.
- Das beschleunigt die Suche und vereinfacht die Einstellung der jeweiligen



Betriebsmodusempfehlung



Betriebsmodusauswahl



Betriebsmodusbestätigung

★Automatische Wippkompensation-Technologie

- Mit der Höhenkompensation-Technologie wird die Amplitudenänderung durch Verformung des Teleskopauslegers beim Heben und Senken des Hakens automatisch kompensiert.



★Winden-Servosteuerungstechnologie

- Mit der Winden-Servosteuerungstechnologie erfolgt die Steuerung der Winde während des Teleskopierens und Wippens automatisch. Die so erreichte Zeitersparnis beträgt über 40 %.
- Die Winde kann in 3 Modi betrieben werden: Windenseil-Servomodus beim Wippen des Teleskopauslegers ohne Änderung der Hakenhöhe über dem Boden; Windenseil-Servomodus beim Teleskopieren des Teleskopauslegers ohne Änderung der Hakenhöhe über dem Boden; Windenseil-Servomodus beim Teleskopieren des Teleskopauslegers ohne Änderung des Abstandes zwischen Haken und Teleskopauslegerkopf.

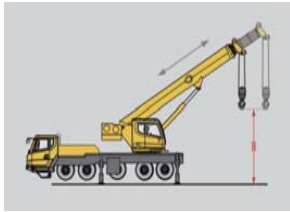

- Die praktische kabellose Fernbedienung integriert verschiedene Funktionen in einem einzigen Gerät. Somit kann der Kran von nur einer Person bedient werden, was die Kosten senkt.



Mehrere Lademodi für komfortablen Betrieb

- Es sind mehrere Lademodi einschließlich AC- und DC-Ladung verfügbar. Die AC-Ladeleistung beträgt bis zu 40 kW. Die anpassbare Ladeleistung steht auf mehr als 95 % der Einsatzorte zur Verfügung. Das eingebaute 50-m-Plug-and-Play-Ladekabel ermöglicht schnelles und komfortables laden.
- Der DC-Schnelllademodus gewährleistet hohe Ladeeffizienz. Der Kran kann tagsüber genutzt und nachts geladen werden, wodurch jede Arbeitssekunde genutzt werden kann.



DC-Ladeport



AC-Ladeport

Highlights

Neu designtes Mensch-Maschine-Interaktionssystem

- Das zukunftsweisende Mensch-Maschine-Interaktionssystem, das dem Aussehen einer Limousine nachempfunden ist, ermöglicht eine angenehme Interaktion zwischen Bediener und Kran. So stehen dem Bediener Information über den Fahr- und Hubbetrieb leicht zur Verfügung, wodurch die Bedienung noch angenehmer und leichter wird.
- Das neue Design repräsentiert Leistung und Stärke. Die modern designten neuen Kabinen verbinden Rationalität mit Stärke. Mit seiner Ergonomie und den integrierten benutzerfreundlichen Details ist der Geländekran ein Zeichen für die Qualität unserer Produkte. Er ist einfach zu warten, leicht zu fahren und komfortabel zu bedienen. Mit seiner Ergonomie und den integrierten benutzerfreundlichen Details ist der Geländekran ein Zeichen für die Qualität unserer Produkte. Er ist einfach zu warten, leicht zu fahren und komfortabel zu bedienen.



Fahrerkabine

- Die Fahrerkabine ist mit 12,3” großen Rückspiegeln, einem True-Color-Display für mühelos ablesbare Anzeige und einem 7” -Entertainment-Display für noch mehr Komfort ausgestattet.
- Mit luftgefedertem Fahrer- und Beifahrersitz.
- Standardheizung und Klimaanlage.



Bedienerkabine

- 10,4”-True-Color-Touchscreen.
- 20° kippbare Bedienerkabine.
- Mithilfe der ausklappbaren Stufen gelangt der Bediener mühelos in die Kabine.
- Standardheizung und Klimaanlage.

Hubhöhendiagramm

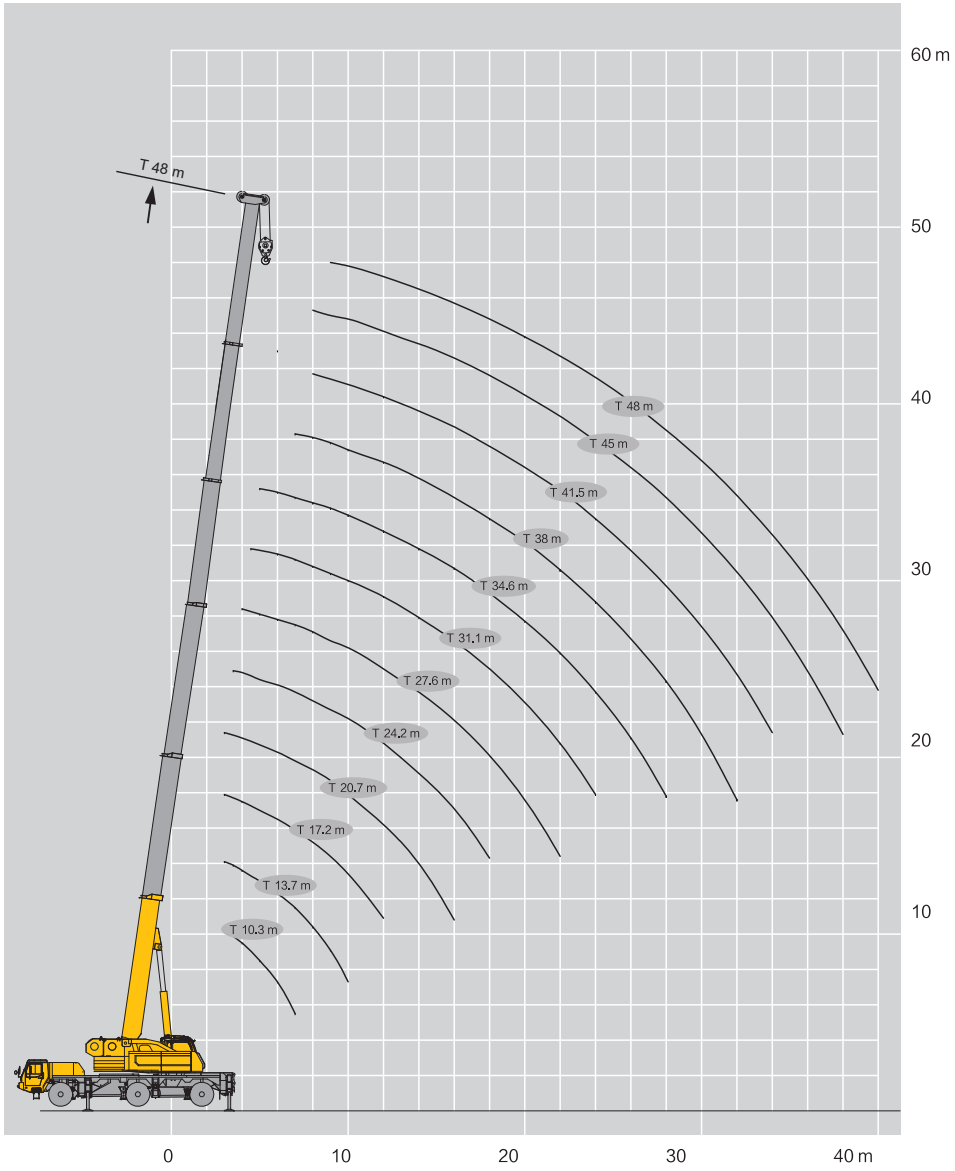

Hubkapazitäten

EN t

	10,3 m	13,7 m	13,7 m	13,7 m	13,7 m	13,7 m	17,2 m	17,2 m	17,2 m	17,2 m	
3	42,5	29,0	43,0	43,2	43,6	43,0	21,2	31,0	30,0	42,0	3
3,5	42,0	27,6	42,8	42,6	42,5	42,4	19,6	29,0	28,0	41,0	3,5
4	41,2	26,5	39,5	39,4	39,5	39,4	18,9	27,0	26,0	37,5	4
4,5	38,1	25,0	37,3	36,8	36,4	36,4	17,6	26,4	24,0	35,0	4,5
5	35,1	24,0	34,9	34,7	34,3	34,2	16,6	24,6	22,0	33,7	5
6	29,0	22,0	29,8	30,7	30,3	30,2	14,6	21,5	20,0	30,1	6
7	25,0	20,0	25,6	27,5	27,2	26,8	13,1	19,3	18,9	26,9	7
8		19,0	23,2	23,0	22,7	22,3	11,9	18,0	17,2	23,5	8
9		18,0	19,8	19,5	19,1	18,7	12,3	17,5	16,9	20,2	9
10		16,9	16,6	16,3	16,0	15,6	11,3	16,8	15,6	17,0	10
12							9,9	13,1	12,8	12,7	12
14							8,6	10,3	10,0	9,9	14
16											16
18											18
20											20
22											22
24											24
26											26
28											28
30											30
32											32
34											34
36											36
38											38
40											40
42											42
44											44
Code	00000	00001	00010	00100	01000	10000	00002	00011	00020	00110	Code

	17,2 m	17,2 m	20,7 m	20,7 m	20,7 m	20,7 m	20,7 m	24,2 m	24,2 m	24,2 m	
3	42,0	42,0	18,0	27,0	35,0	30,8	35,0	15,0	20,0	30,0	3
3,5	41,3	40,8	16,5	25,0	34,0	29,0	35,0	14,0	18,8	28,0	3,5
4	38,1	37,8	15,8	24,0	31,0	26,8	35,0	13,1	17,0	26,6	4
4,5	35,6	35,4	14,6	22,8	29,0	25,0	32,9	12,0	16,5	25,0	4,5
5	33,4	33,1	13,6	21,0	27,0	23,8	31,5	11,2	15,6	23,5	5
6	29,8	29,3	12,0	19,0	24,5	21,2	28,0	10,8	14,7	21,5	6
7	25,0	25,1	11,0	17,6	22,0	19,0	25,6	9,6	13,4	19,0	7
8	22,0	21,5	10,4	15,6	20,0	17,0	22,9	9,7	12,0	18,0	8
9	19,6	19,0	9,4	14,5	18,1	15,8	19,3	8,9	11,0	16,5	9
10	16,5	15,9	9,7	13,6	16,9	15,0	16,3	8,1	10,5	15,0	10
12	12,2	11,7	8,4	12,8	12,7	12,1	12,1	7,0	9,7	13,1	12
14	9,4	8,9	7,3	10,4	10,0	9,4	9,3	6,1	8,5	10,4	14
16			6,5	8,5	8,0	7,5	7,4	5,4	7,5	8,4	16
18			5,8	7,0	6,5	6,0	5,9	4,9	6,9	6,9	18
20								4,5	6,2	5,8	20
22											22
24											24
26											26
28											28
30											30
32											32
34											34
36											36
38											38
40											40
42											42
44											44
Code	01100	11000	00012	00111	01110	02100	11100	00022	00112	01111	Code

EN t

	24,2 m	24,2 m	27,6 m	27,6 m	27,6 m	27,6 m	31,1 m	31,1 m	31,1 m	31,1 m	
3	31,0	27,0	17,8	21,6	26,0	23,5					3
3,5	30,8	26,8	16,8	21,0	26,0	23,2					3,5
4	30,6	26,0	15,8	20,5	26,0	23,0	14,8	16,0	21,0	21,8	4
4,5	29,0	24,0	14,8	19,6	25,6	22,8	14,0	15,8	21,0	21,6	4,5
5	27,6	22,6	13,9	18,8	25,5	22,6	13,3	15,0	20,6	21,4	5
6	25,0	20,0	12,5	17,6	24,0	21,0	11,8	14,0	19,4	20,0	6
7	22,0	18,4	11,2	16,3	21,5	18,7	10,5	13,1	17,4	18,7	7
8	20,0	16,6	10,2	14,8	20,2	17,7	9,7	11,8	15,9	17,7	8
9	18,0	15,0	9,4	13,6	18,7	16,0	8,8	10,8	14,3	15,9	9
10	16,7	14,0	8,6	12,7	17,1	14,6	8,1	10,0	13,3	14,3	10
12	12,4	12,1	7,4	11,1	12,8	12,2	7,0	8,8	11,4	11,8	12
14	9,7	9,4	6,5	9,8	10,1	9,5	6,2	7,7	9,9	9,8	14
16	7,8	7,5	5,8	8,7	8,2	7,6	5,5	6,8	8,1	7,9	16
18	6,3	6,0	5,2	7,3	6,8	6,2	4,9	6,2	6,7	6,5	18
20	5,2	4,9	4,8	6,2	5,7	5,1	4,5	5,7	5,6	5,4	20
22			4,4	5,2	4,7	4,1	4,0	5,2	4,7	4,5	22
24			4,0	4,5	4,0	3,4	3,7	4,7	4,0	3,8	24
26							3,4	4,0	3,4	3,1	26
28							3,2	3,5	2,9	2,6	28
30											30
32											32
34											34
36											36
38											38
40											40
42											42
44											44
Code	11110	12100	00122	01112	11111	21110	00222	01122	12111	21111	Code

	34,6 m	34,6 m	34,6 m	38m	38m	38m	41,5 m	41,5 m	45m	48m	
3											3
3,5											3,5
4											4
4,5	13,1	15,0	15,5								4,5
5	12,6	15,0	15,5								5
6	12,4	14,9	15,5	12,2	12,5	12,9					6
7	11,4	14,7	15,4	11,8	12,3	12,9	9,6	10,3	8,2		7
8	10,7	13,8	14,8	11,0	11,9	12,6	9,6	10,3	8,2	6,8	8
9	9,8	12,8	14,0	10,8	10,9	12,0	9,6	10,3	8,2	6,8	9
10	9,0	11,5	13,3	9,9	10,3	11,5	9,2	9,8	8,2	6,8	10
12	7,9	10,0	11,0	8,7	8,8	10,3	8,0	8,7	7,8	6,9	12
14	7,0	8,5	9,2	7,6	7,7	8,6	6,9	8,0	6,9	6,5	14
16	6,2	7,5	7,6	6,7	6,7	7,5	6,2	7,2	6,3	5,7	16
18	5,5	6,6	6,5	6,1	6,0	6,4	5,5	6,1	5,9	5,4	18
20	5,0	5,7	5,4	5,5	5,4	5,4	5,0	5,4	5,0	4,9	20
22	4,6	4,8	4,5	5,1	4,9	4,6	4,6	4,6	4,4	4,2	22
24	4,2	4,1	3,8	4,5	4,2	3,9	4,2	4,0	4,1	3,8	24
26	3,8	3,5	3,1	3,9	3,6	3,3	3,8	3,4	3,6	3,5	26
28	3,5	2,9	2,6	3,4	3,1	2,8	3,3	2,9	3,1	3,1	28
30	3,1	2,5	2,2	2,9	2,7	2,3	2,9	2,5	2,7	2,7	30
32	2,7	2,1	1,8	2,5	2,3	1,9	2,5	2,1	2,3	2,3	32
34				2,2	2,0	1,6	2,2	1,8	2,0	2,0	34
36							1,9	1,5	1,7	1,7	36
38							1,6	1,2	1,4	1,4	38
40									1,2	1,2	40
42									1,0	1,0	42
44										0,8	44
Code	01222	12211	22111	11222	12221	22211	12222	22221	22222	33333	Code

Abmessungen

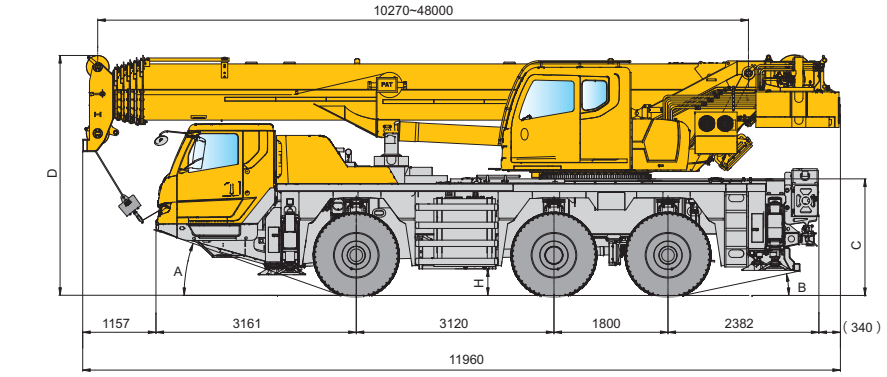

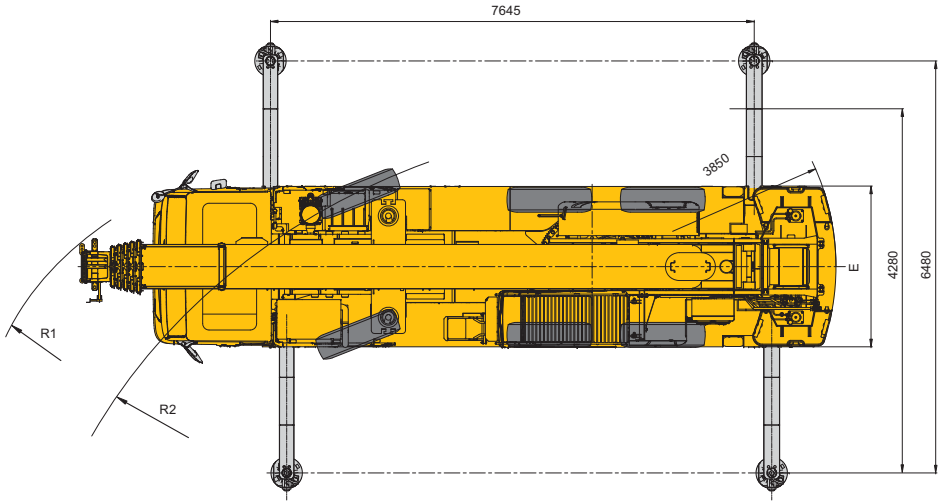

	A (°)	B (°)	C (mm)	D (mm)	E (mm)	H (mm)	R1 (mm)	R2 (mm)
385/95R25 (14.00R25)	19	12	1810	3790	2550	391	9150	7000
445/95R25 (16.00R25)	20	13	1860	3840	2550	441	9950	8250
525/80R25 (20.5R25)	20	13	1860	3840	2715	441	10770	9380

Die wichtigsten Parameter im Überblick

Abmessungen

Abmessungen (Länge × Breite × Höhe)	11 960 × 2550 × 3790 mm
Achsstand	3120 + 1800 mm
Spur (vorn/hinten)	2150 mm
Überstand vorn/hinten	3161/2382 mm
Verlängerung vorn/hinten	1157/340 mm

Gewicht

Max. zulässige Gesamtachslast	36 000 kg
Achslast 1. Achse	12 000 kg
Achslast 2. Achse	12 000 kg
Achslast 3. Achse	12 000 kg

Leistung

Motormodell	OM936LA (EU-Emissionsstufe V)
Nennleistung des Motors / U/min	230 kW / 2200 U/min
Max. Nutzleistung / U/min	230 kW / 2200 U/min
Nenndrehmoment des Motors	1300 Nm/1200 U/min
Nennleistung des Motors	170 kW/1600 – 2300 U/min
Nenndrehmoment des Motors	1100 Nm/800 – 1400 U/min

Fahrt

Max. Fahrgeschwindigkeit	80 km/h
Min. Fahrgeschwindigkeit	2 km/h
Minimaler Spurkreisdurchmesser	14 000 mm
Minimaler Bodenabstand	330 mm
Anstellwinkel	19°
Aufsetzwinkel	12°
Bremsweg	10 m
Max. Steigfähigkeit	60 %



Wichtige Leistungsdaten

Max. Gesamtnennhubkapazität	60 t
Min. Nennarbeitsradius	2,1 m
Gitterspitze-Offsetwinkel	0°, 15°, 30°

•Teleskopauslegerlänge

Basisauslegerlänge	10,3 m
Teleskopauslegerlänge vollständig ausgefahren	48 m
Maximale Teleskopausleger + Gitterspitze	64 m

•Hubhöhe

Hubhöhe Basisausleger	10,2 m
Hubhöhe Teleskopausleger vollständig ausgefahren	48 m
Hubhöhe vollständig ausgefahrener Teleskopausleger + Gitterspitze	63 m

•Hubdrehmoment und Stützauslegerabstand

Max. Lastmoment Basisausleger	1722 kNm
Max. Lastmoment vollständig ausgefahrener Teleskopausleger	960 kNm
Max. Lastmoment vollständig ausgefahrener Teleskopausleger + Gitterspitze	494 kNm
Stützauslegerabstand (horizontal und längslaufend)	6,5 m × 7,65 m

Arbeitsgeschwindigkeit

Hubgeschwindigkeit Hauptwinde (Single-line, 4. Lage, Nulllast)	135 U/min
Hubgeschwindigkeit Hilfswinde (Single-line, 4. Lage, Nulllast)	135 U/min

•Hubgeschwindigkeit

Teleskopauslegeraufrichtzeit in s	38 s
Zeit für vollständiges ausfahren des Teleskopauslegers	310 s
Max. Drehgeschwindigkeit	1,5 U/min

•Ein-/Ausfahrzeit Stützausleger

Ein-/Ausfahrzeit Stützauslegerarme	20 s/25 s
Ein-/Ausfahrzeit Stützzylinder	30 s/60 s

Optimaler Services, XCMG-garantiert


Von XCMG zugelassene



Originalersatzteile



Verlängerte Gewährleistung


Finanzierungslösungen


Wartungsverträge


Telematik

Professionelle integrierte Komplettlösungen

Die XCMG-Gruppe hat mit ihrer Qualität, Zuverlässigkeit und Langlebigkeit ihrer Baumaschinen einen guten Ruf erworben. Darüber hinaus hat XCMG nach und nach ein Servicenetz aufgebaut, um jederzeit allen Kunden vor Ort integrierte und hocheffiziente Komplettlösungen anbieten zu können.

Auf Sie abgestimmter Komplettservice

Um auf Ihre Bedürfnisse so schnell wie möglich reagieren zu können, kommen unsere XCMG-Experten von einem unserer Standorte in Ihrer Nähe direkt zu Ihnen auf die Baustelle. Mit einem Komplettservicepaket verringern Sie die Gesamtbetriebskosten und erhöhen gleichzeitig Ihre Rendite.



Weltweites XCMG-Ersatzteilsystem

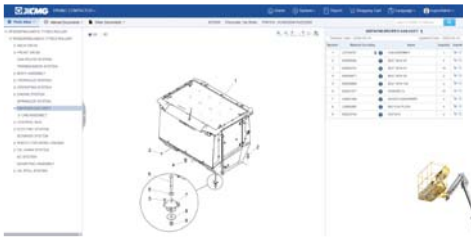

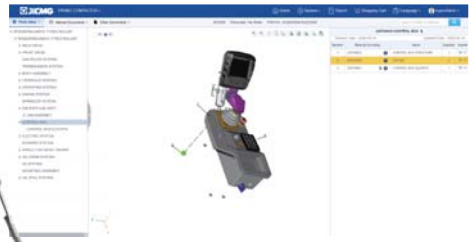


Fahrzeugkräne


Bagger


Hebebühnen


Radlader


Straßenbaumaschinen





