Alle Rechte vorbehalten

Werkstoffe und technische Daten können stillschweigend geändert werden.
Die auf den Fotos abgebildeten Maschinen können mit zusätzlichen Optionen ausgerüstet sein.
Wenden Sie sich für zusätzliche Optionen an Ihren XCMG-Händler.

XCMG

FÜR IHREN ERFOLG

XCMG European Sales and Services GmbH
Adresse: Europark Fichtenhain B 4, 47807 Krefeld, Deutschland
Tel.: +49 (0) 2151/82 06-890
Fax: +49 (0) 2151/82 06-899
E-Mail: info@xcmg-ess.de

XUZHOU CONSTRUCTION MACHINERY GROUP IMP. & EXP. CO., LTD
Adresse: No.1, Tuolanshan Road, Xuzhou Economic Developing Zone, Jiangsu, China 221004
Tel.: +86 (0) 516/87 73-9703
Fax: +86 (0) 516/87 73-9230
E-Mail: europe@xcmg.com

www.xcmg.com/en-ap

XCMG

Teleskop-Aufbaukran

XCT45_E



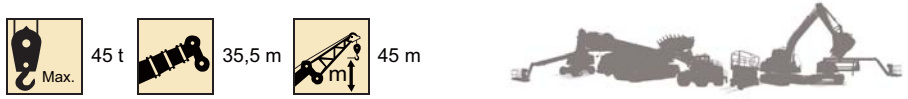






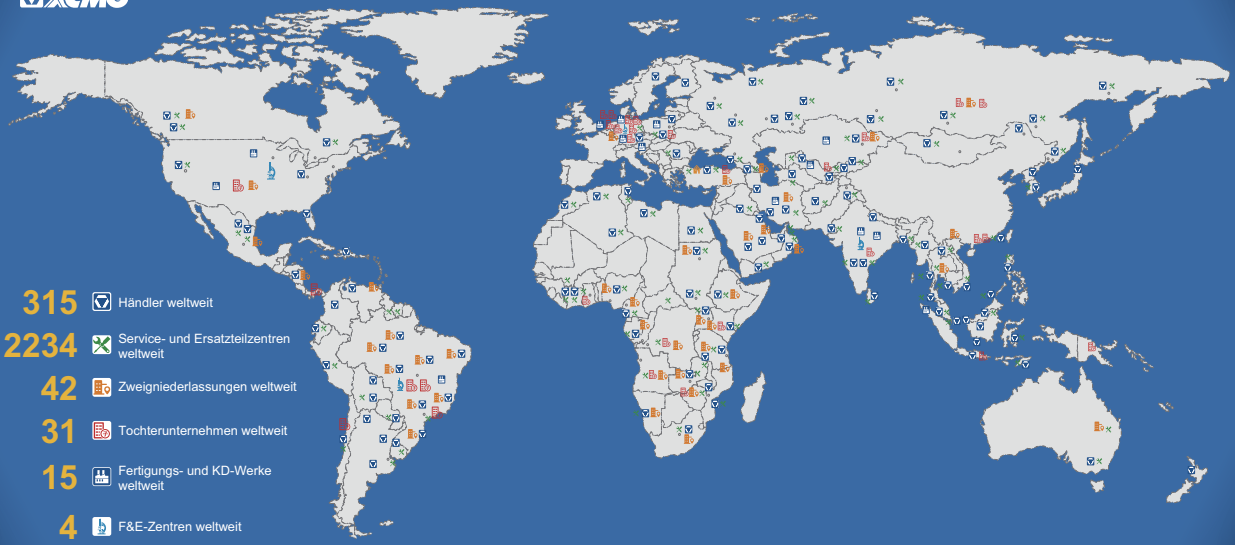















VORSTELLUNG VON XCMG

XCMG ist ein führendes, auf 100 Milliarden RMB dotiertes multinationales Unternehmen und die Nr. 1 der chinesischen Baumaschinenindustrie. Unser Portfolio an wettbewerbsfähigen Produkten und wegweisenden Produkttechnologien ist das größte unserer Branche und hat zusammen mit unserem großen Exportvolumen einen großen Einfluss auf die chinesische Baumaschinenindustrie. Unser global agierendes Unternehmen ist das drittgrößte der Baumaschinenbranche und steht auf Platz 395 der 500 größten Marken weltweit.
Die Hauptprodukte des XCMG-Portfolios decken 16 Maschinenkategorien wie beispielsweise Hebemaschinen, Aushubmaschinen, Betonmaschinen, Bergwerksmaschinen, Erdbewegungsmaschinen und Straßenbaumaschinen sowie drei Kategorien von Schlüsselkomponenten wie Hydrauliksystem, Übertragungssystem und elektrisches Steuersystem ab. Unsere Hebemaschinen sind die besten weltweit und unsere Komplettlösungen für Straßenbau- und Straßeninstandhaltungsmaschinen, Pfahlmaschinen und Betonmischmaschinen zählen weltweit zu den besten der Branche.
XCMG besitzt derzeit mehr als 8000 anerkannte Patente; darunter über 1900 Erfindungspatente und mehr als 130 internationale PCT-Patente. Unser Unternehmen besitzt F&E-Zentren sowie Fertigungs- oder KD-Werke in mehr als 10 Ländern; darunter Deutschland, die USA, Brasilien und Indien. XCMG hat drei europäische Unternehmen übernommen, darunter das deutsche Unternehmen Schwing. Unser brasilianisches Fertigungswerk, in das wir für die Errichtung der Fabriken auf unerschlossenem Boden 350 Millionen Dollar investiert haben, ist zu einem Symbol der wirtschaftlichen Zusammenarbeit zwischen China und Brasilien geworden. Gegenwärtig exportiert XCMG seine Produkte in 187 Länder und Regionen und deckt 97 % der Länder entlang der „Neuen Seidenstraße“ ab. Im Exportgeschäft hat unser Unternehmen in 35 Ländern den höchsten Exportanteil. Und auch innerhalb der chinesischen Industrie führt XCMG das jährliche Exportvolumen an und kann auf die höchsten Einnahmen aus Übersee verweisen.

XCMG IN EUROPA

XCMG ist in der europäischen Industrie bereits seit vielen Jahrzehnten eine bekannte Marke. Seit den 1990er Jahren ist unser Unternehmen einer der wichtigsten internationalen Hersteller, der seine Produkte und Dienstleistungen in ganz Europa anbietet. Mit unserer rasanten Entwicklung innerhalb der letzten Jahren haben wir nach und nach ein umfassendes Netzwerk aufgebaut, in das ebenfalls F&E-Abteilungen, der lokale Vertrieb, das Lieferkettenmanagement und ein integriertes Kundendienst- und Weiterbildungszentrum eingeschlossen sind.
Derzeit besitzt XCMG in Europa 3 Tochterunternehmen mit mehr als 100 multinationalen Mitarbeitern:
– ERC XCMG European Research Center GmbH
– EPC XCMG European Purchasing Center GmbH
– ESS XCMG European Sales and Services GmbH
XCMG kann über seine Händler in Europa auf Ressourcen von mehr als 100 Niederlassungen zugreifen. Sie alle bilden eine vollständige Wertschöpfungskette, die den gesamten europäischen Markt einschließlich beispielsweise Vertrieb, Service, Finanzierung und das Recycling von Altmaschinen bedient.
Wir setzen unsere Globalisierungsstrategie aktiv und kontinuierlich um. Unser hochqualifiziertes internationales Team kann auf viele Jahre Berufserfahrung zurückblicken und besitzt hervorragende kulturübergreifende Führungsqualitäten.
Mit unserer leistungsstarken Kombination aus Fachwissen und praktischer Erfahrung in multikulturellem Umfeld schaffen wir einen echten Mehrwert und bieten unseren europäischen Kunden eine hohe Rentabilität.

XCMG SCHWING Stetter FLUITRONICS hydraulic systems

XCT45_E

Teleskop-Aufbaukran



PRODUKTÜBERSICHT

01 In großem Umfang an die Einsatzbedingungen anpassbar

02 Für unterschiedliche Standardfahrgestelle geeignet

03 Mehrere Transportkonfigurationen

04 Gute Manövrierbarkeit

05 Hochintelligente HMI

06 Neues benutzerfreundliches Design

07 XCMG Mensch-Maschine-Interaktionssystem

08 Benutzerdefinierte Konfigurationen

Highlights

In großem Umfang an die Einsatzbedingungen anpassbar

- Die Einsatzbedingung mit kleinem Auslegerwinkel kann die besonderen Anforderungen an Einsatzorten mit eingeschränkter Höhe wie beispielsweise in Werkstätten erfüllen.
- Der Teleskop-Aufbaukran ist speziell für die besonderen Anforderungen von engen Arbeitsbereichen oder Spezialeinsätzen konzipiert.
- Die 2-Segment-Stützausleger mit variabler Ein-/Ausfahrlänge ermöglichen eine Anpassung an die unterschiedlichen



Für unterschiedliche Standardfahrgestelle geeignet

- Der nicht rechtwinklige Rahmen und die Doppel-X-Stützauslegerstruktur sind für Fahrgestelle verschiedener Marken geeignet.
- Ein 5. Heber ist nicht erforderlich. Wenn die Abweichung vom Fahrgestellschwerpunkt gering ist, können dieselben Lastdiagramme für verschiedene Fahrgestelle verwendet werden, was sowohl für die Wartung als auch die Aufrüstung praktisch ist.





Mehrere Transportkonfigurationen

Gesamtgewicht	1/2	3/4	Traglast	Gitterspitze	Festmontiertes Gegengewicht	Kombigegengewicht	Fahrgestellgewicht
≤32t	≤7.5t	≤9.5t	25t	✓	2t	×	
≤33t	≤7.5t	≤9.5t	25t	✓	1t	2t	10.1t
≤38t	≤9t	≤10t	25t	✓	2t	6t	

Hinweis: Die Angaben wurden basierend auf einem Scania-Fahrgestell berechnet. Die technischen Parameter können bei anderen Fahrgestellmarken hiervon abweichen. Beziehen Sie sich immer auf Ihr Fahrgestell.

32t

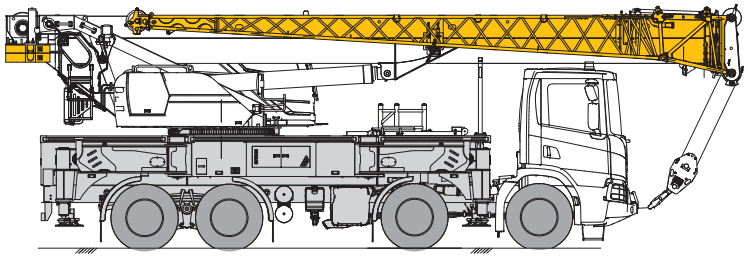

33t

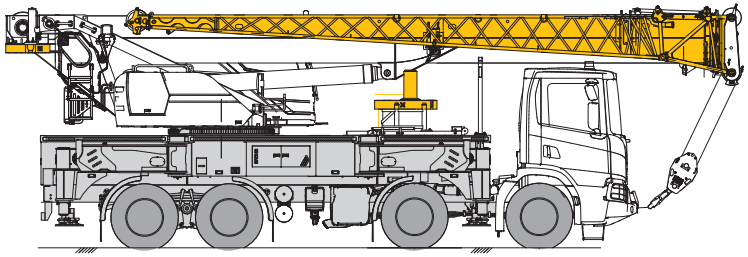

38t

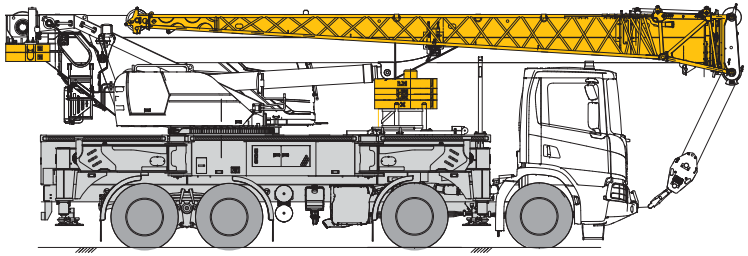

Highlights

Gute Manövrierbarkeit

- Das Load-Sensing-Steuerungssystem der Plungerpumpe spart mehr als 15 % Kraftstoff und verringert hocheffizient und sicher die Öltemperatur.
- Die Doppelpumpen-Strömungsteiler-und-Strömungsvereinigungstechnologie verbessert die Arbeitseffizienz um mehr als 10 % und verringert gleichzeitig die Arbeitszeit und Betriebskosten.
- Der Kran ist mit einer präzisen Durchflussregelung und einer Winde mit Hochleistungsmotor ausgestattet. Die minimale stabile Hubgeschwindigkeit der Winde beträgt 2,5 m/min.
- Der Niedergeschwindigkeitsdrehkranz mit hohem Drehmoment zeichnet sich durch seine minimale stabile Drehgeschwindigkeit von 0,1 °/s aus.

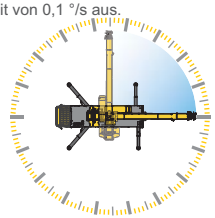

Mindestgeschwindigkeit des Drehwerks: 0,1 °/s



Mindestgeschwindigkeit der Winde: 1,5 – 2,5 m/min



Gute Manövrierbarkeit

Wippmechanismus

- Einzelwippzylinder, Schwerkraft- und Power-Wippmodus
- Noch sichereres elektrisches Proportionalspannventil mit Selbstkompensationsfunktion

Drehwerk

- Planetengetriebe, Bremse normal geschlossen
- Stufenloses Schwenken um 360°
- Drehgeschwindigkeit 0 – 1,5 U/min





Hochintelligente HMI

★Automatische Konfigurationsplanung-Technologie

- Diese Technologie empfiehlt automatisch die optimalen Einsatzbedingungen.
- Das beschleunigt die Suche und vereinfacht die Einstellung der jeweiligen Einsatzbedingungen.

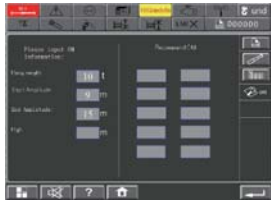

Betriebsmodusempfehlung



Betriebsmodusauswahl



Betriebsmodusbestätigung

★Automatische Wippkompensation-Technologie

- Mit der Höhenkompensation-Technologie wird die Amplitudenänderung durch Verformung des Teleskopauslegers beim Heben und Senken des Hakens automatisch kompensiert.



★Winden-Servosteuerungstechnologie

- Mit der Winden-Servosteuerungstechnologie erfolgt die Steuerung der Winde während des Teleskopierens und Wippens automatisch. Die so erreichte Zeitersparnis beträgt über 40 %.
- Die Winde kann in 3 Modi betrieben werden: Windenseil-Servomodus beim Wippen des Teleskopauslegers ohne Änderung der Hakenhöhe über dem Boden; Windenseil-Servomodus beim Teleskopieren des Teleskopauslegers ohne Änderung der Hakenhöhe über dem Boden; Windenseil-Servomodus beim Teleskopieren des Teleskopauslegers ohne Änderung des Abstandes zwischen Haken und Teleskopauslegerkopf.

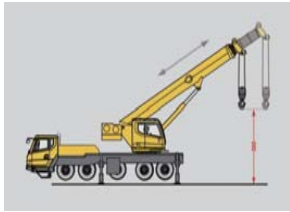

Highlights

Neues benutzerfreundliches Design

Mit dem Design der neuen Generation wie beispielsweise das Erscheinungsbild der Fahrer- und Bedienerkabine, das Kraft und Stärke repräsentiert und der ergonomischen Analyse und auf den Bediener zugeschnittene Details, die das Gefühl einer perfekten Kombination aus Rationalität und Leistung vermitteln, wurde ein Qualitätsprodukt geschaffen, das praktisch zu warten, leicht zu fahren und komfortabel zu bedienen ist.



XCMG Mensch-Maschine-Interaktionssystem

Das erstmals in der Branche eingeführte System zur Mensch-Maschine-Interaktion in der Fahrerkabine ermöglicht eine bedienerfreundliche Interaktion mit der Maschine. Informationen zu Hub- oder Fahrvorgängen sind leicht ablesbar, was die Bedienung einfacher und komfortabler macht.



Bedienerkabine

- Der ergonomisch gestaltete Arbeitsbereich macht die Arbeit sicherer und komfortabler.
- 10,4"-Farbtouchdisplays
- Die Bedienerkabine kann um 20° nach hinten gekippt werden

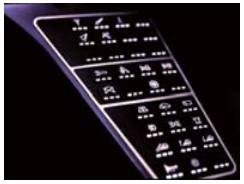

- Das integrierte Bussteuerfeld mit berührungsempfindlichen Tasten und Unterteilung in die drei Bedienbereiche Sicherheitsvorrichtungen, Hubbetrieb und Betriebsumgebung sorgen für eine komfortable Steuerung.

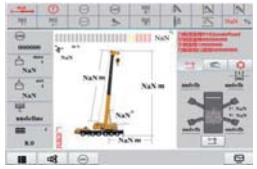



- Die integrierten 13 intelligenten und interaktiven Technologien ermöglichen eine bessere Interaktion zwischen Mensch und Maschine.

Benutzerdefinierte Konfigurationen

- Die um 0 – 20° kippbare Bedienerkabine erleichtert die Durchführung des Hubvorgangs.
- Die Bedienung der Stützausleger und das Ein-/Ausfahren der Stützzylinder kann mithilfe einer Funkfernbedienung erfolgen Die Stützausleger können zudem auch von der Bedienerkabine aus gesteuert werden.
- Das zentralisierte Schmiersystem für die gesamte Maschine erleichtert die Wartung.
- Drehleiter, Klappleiter und Drehplattformleiter machen den Betrieb komfortabler.
- Benutzerdefinierte Konfigurationen wie beispielsweise Vibrationsgriff oder Teleskopausleger mit intelligentem, drehbarem Flutlicht können je nach Kundenwunsch ausgerüstet werden.
- In der Bedienerkabine können weitere benutzerdefinierte Konfigurationen wie beispielsweise Klimaanlage, Ventilator, Trinkbecherhalter und Ladeschnittstelle ausgerüstet werden.





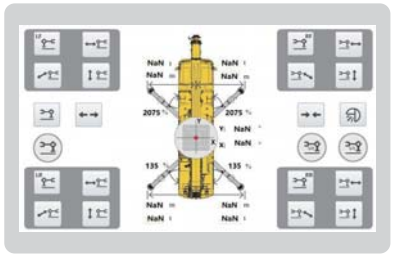



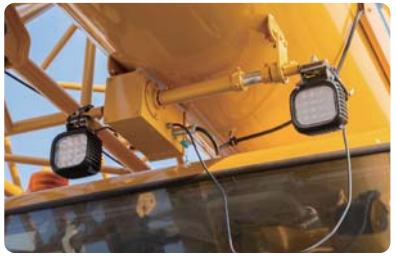



Hubhöhendiagramm

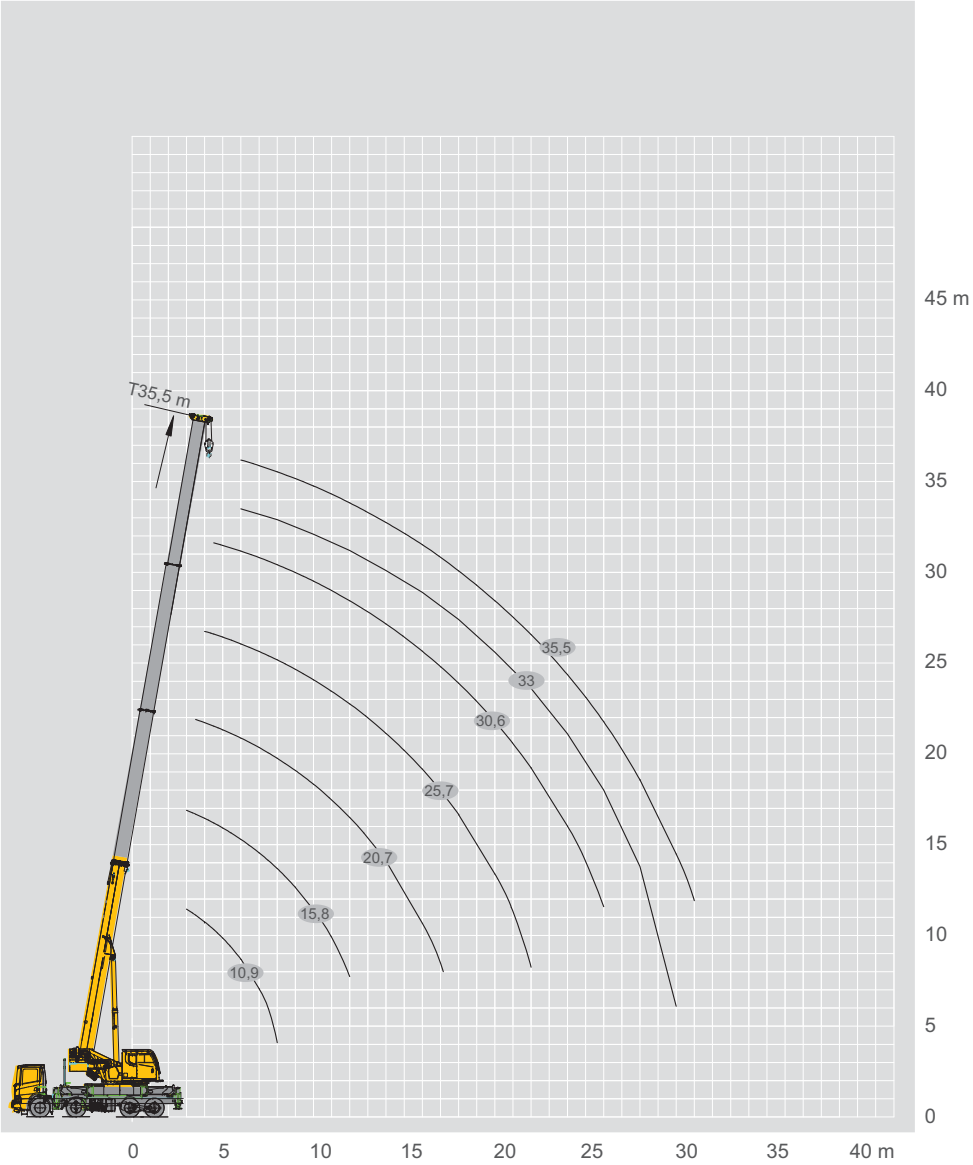

Hubkapazitäten

	10,9-35,5 m T	6,75X6,3 m	360°	8 t				EN	t
m	10,9 m	15,8 m	20,7 m	25,7 m	30,6 m	33 m	35,5 m	EN 13000	
2,5	45*							2,5	
3	36,0	20,1						3	
3,5	35,5	20,6	20,0					3,5	
4	33,0	21,0	20,0					4	
4,5	31,0	21,4	20,5	16,7				4,5	
5	23,5	21,5	21,0	16,1	12,0			5	
6	19,5	21,0	20,0	14,9	12,0	10,3		6	
7	16,0	19,5	19,1	13,7	11,1	10,2	8,8	7	
8		17,5	17,3	12,5	10,0	9,2	8,6	8	
9		14,6	14,7	11,5	9,3	8,4	7,9	9	
10		12,4	12,6	10,4	8,6	7,8	7,3	10	
12		9,8	9,8	9,1	7,5	6,9	6,5	12	
14			7,8	7,7	6,6	6,0	5,7	14	
16			6,3	6,4	5,8	5,4	5,0	16	
18			5,2	5,3	5,2	4,8	4,4	18	
20				4,5	4,6	4,4	4,1	20	
22				3,8	3,9	3,7	3,5	22	
24					3,4	3,4	3,2	24	
26					2,9	3,0	2,8	26	
28						2,6	2,6	28	
30						2,3	2,2	30	
32							2,0	32	
2nd	0%	20%	40%	60%	80%	90%	100%	2nd	
3rd	0%	20%	40%	60%	80%	90%	100%	3rd	
4th	0%	20%	40%	60%	80%	90%	100	4th	

*Zusätzliche Vorrichtung, über dem Heck

Abmessungen

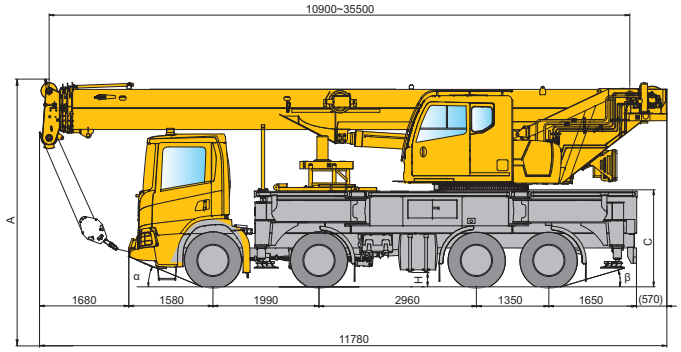

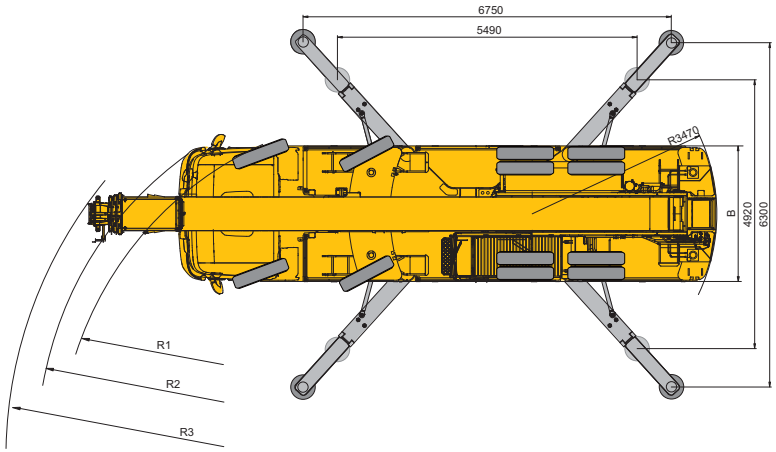

	A (mm)	B (mm)	C (mm)	α (°)	β (°)	H (mm)	R1 (mm)	R2 (mm)	R3 (mm)
1, 2 Achsen: 385/65R22.5 3, 4 Achsen: 315/80R22.5	3860	2550	1818	22	16	280	10650	11690	12188

Die wichtigsten Parameter im Überblick

Abmessungen

Abmessungen (Länge × Breite × Höhe)	11 780 x 2550 x 3860 mm
Achslast	1990 + 2960 + 1350 mm
Spur (vorn/hinten)	2067/1833 mm
Überstand vorn/hinten	1580/1650 mm
Verlängerung vorn/hinten	1680/570 mm

Gewicht

Max. zulässige Gesamtachslast	32 000 kg
Achslast 1., 2. Achse	13 400 kg
Achslast 3., 4. Achse	18 600 kg

Leistung

Motormodell	DC13 141 410
Nennleistung / Drehzahl	303 kW / 1900 U/min
Max. Ausgangsdrehmoment / Drehzahl	2150 Nm / 1000 – 1300 U/min

Fahrt

Max. Fahrgeschwindigkeit	90 km/h
Min. stabile Fahrgeschwindigkeit	3 km/h
Minimaler Spurkreisdurchmesser	17 m (Fahrt auf der Straße)
Minimaler Bodenabstand	280 mm
Anstellwinkel	22°
Aufsetzwinkel	16°
Bremsweg (bei 30 km/h)	10 m
Max. Steigfähigkeit	45 %

Hinweis: Die Angaben wurden basierend auf einem Scania-Fahrgestell berechnet. Die technischen Parameter können bei anderen Fahrgestellmarken hiervon abweichen. Beziehen Sie sich immer auf Ihr Fahrgestell.



Wichtige Leistungsdaten

	45 t
	2,5 m
	3470 mm

•Teleskopauslegerlänge

Basisausleger	10,9 m
Vollständig ausgefahrener Teleskopausleger	35,5 m
Vollständig ausgefahrener Teleskopausleger + Gitterspitze	45 m

•Hubhöhe

Basisausleger	11 m
Vollständig ausgefahrener Teleskopausleger	35,5 m
Vollständig ausgefahrener Teleskopausleger + Gitterspitze	45 m

•Max. Lastmoment

Basisausleger	1386 kN.m
Vollständig ausgefahrener Teleskopausleger	812 kN.m
Vollständig ausgefahrener Teleskopausleger + Gitterspitze	600 kN.m

•Stützauslegerabstand

Längslaufend	6,75 m
Seitlich	6,3 m

Arbeitsgeschwindigkeit

Teleskopauslegeraufrichtzeit	45s
Zeit für vollständiges ausfahren des Teleskopauslegers	65s
Max. Drehgeschwindigkeit	2 U/min

•Hubgeschwindigkeit (Single-line, 4. Lage, Nulllast)

Hauptwinde	125 m/min

•Ein-/Ausfahrzeit Stützausleger

Stützauslegerbasis ausfahren	20s
Stützauslegerbasis einfahren	20s
Stützausleger ausfahren	20s
Stützausleger einfahren	20s
Stützzylinder ausfahren	40s
Stützzylinder einfahren	30s

Optimaler Services, XCMG-garantiert



Von XCMG zugelassene Anbauteile



Originalersatzteile



Verlängerte Gewährleistung



Finanzierungslösungen



Wartungsverträge



Telematik

Professionelle integrierte Komplettlösungen

Die XCMG-Gruppe hat mit ihrer Qualität, Zuverlässigkeit und Langlebigkeit ihrer Baumaschinen einen guten Ruf erworben. Darüber hinaus hat XCMG nach und nach ein Servicenetz aufgebaut, um jederzeit allen Kunden vor Ort integrierte und hocheffiziente Komplettlösungen anbieten zu können.

Auf Sie abgestimmter Komplettservice

Um auf Ihre Bedürfnisse so schnell wie möglich reagieren zu können, kommen unsere XCMG-Experten von einem unserer Standorte in Ihrer Nähe direkt zu Ihnen auf die Baustelle. Mit einem Komplettservicepaket verringern Sie die Gesamtbetriebskosten und erhöhen gleichzeitig Ihre Rendite.



Weltweites XCMG-Ersatzteilsystem

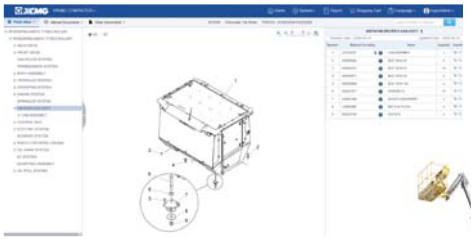

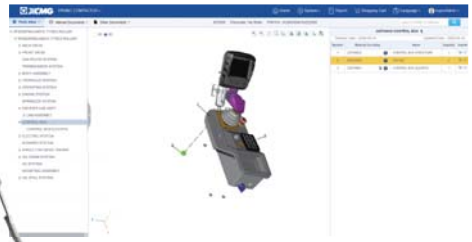



Fahrzeugkräne | Bagger | Hebebühnen | Radlader | Straßenbaumaschinen





